H28新人戦
10/30
桐生大学グリーンアリーナ

WS① (1)

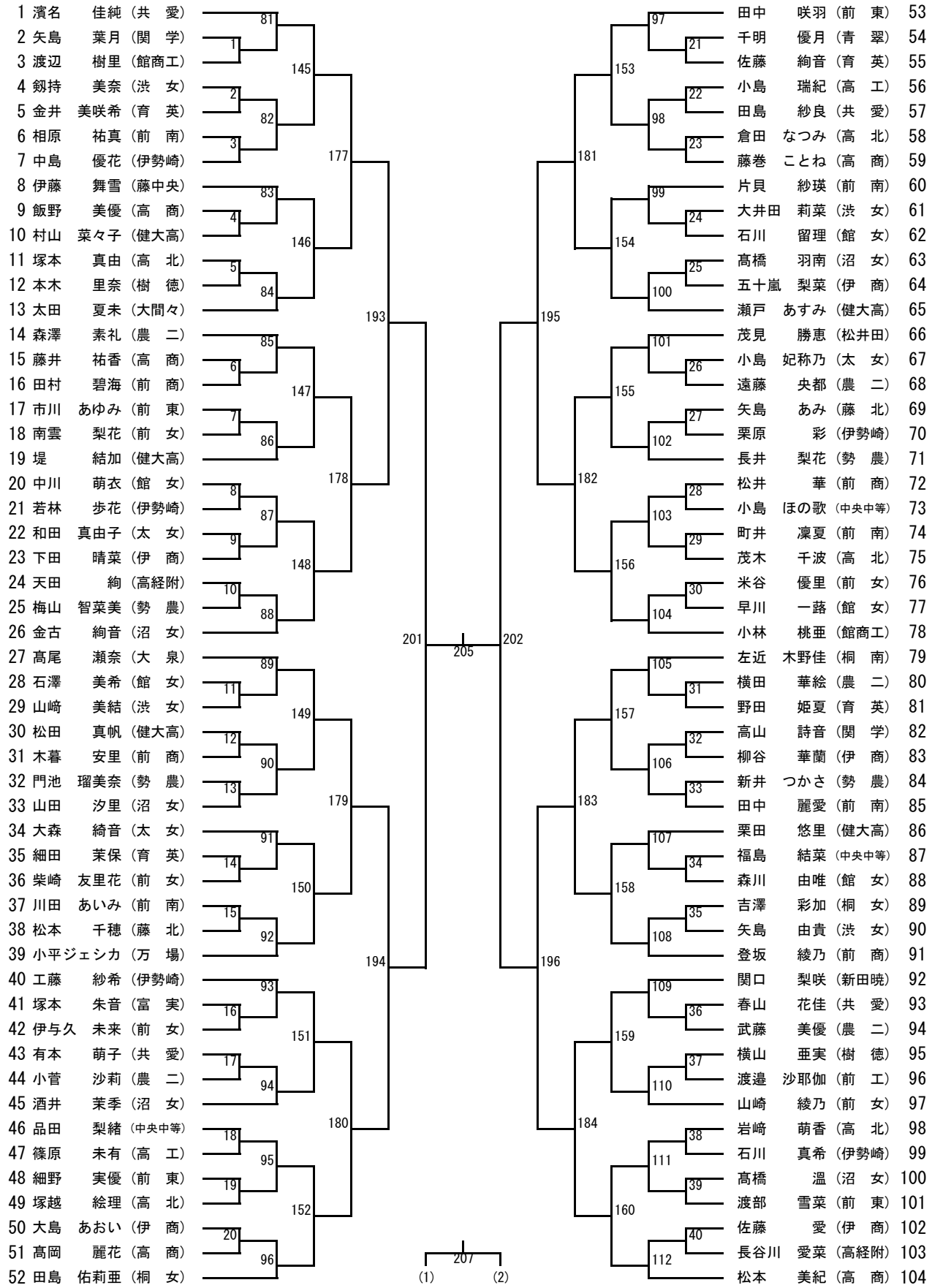

H28新人戦
10/30
桐生大学グリーンアリーナ

WS① (2)

105 山崎　綾香（館　女）
106 加部　朋美（健大高）
107 中村　千紘（桐　女）
108 山岸　楓佳（伊　商）
109 井口　歩美（農　二）
110 青木　千夏（渋　女）
111 関　咲菜（高　商）
112 安藤　史織（高　工）
113 落合　ななみ（育　英）
114 矢島　綾美（前　東）
115 中曽根　亜美（共　愛）
116 山本　優花（伊勢崎）
117 西郷　まいな（勢　農）
118 岩上　由季（中央中等）
119 真庭　咲（沼　女）
120 舩津　沙織（前　南）
121 宮下　愛梨（前　商）
122 木村　萌（松井田）
123 黒澤　麻妃（高　商）
124 角田　慧都（藤中央）
125 大塚　日和（館　女）
126 二村　蘭（万　場）
127 坂本　美玖（前　女）
128 橋本　菜々子（高　北）
129 松井　暖奈（太　女）
130 蕪木　さくら（桐　工）
131 石村　紗也加（関　学）
132 渡　仁美（中央中等）
133 吉野　真衣（育　英）
134 生巣　萌乃花（高経附）
135 松島　杏奈（大間々）
136 金崎　明日香（勢　農）
137 櫻澤　このみ（前　女）
138 川端　杏路（伊勢崎）
139 池田　奈々美（高　商）
140 青木　鈴（農　二）
141 入澤　杏優（伊　商）
142 吉原　友央希（健大高）
143 篠原　凜（前　工）
144 片桐　愛鈴（伊　商）
145 増田　実莉（沼　女）
146 狩野　伶奈（伊勢崎）
147 竹内　望（前　東）
148 荒川　実央（館　女）
149 柳澤　結菜（藤　北）
150 渡邉　桃花（高　北）
151 野口　ひとみ（共　愛）
152 髙桑　風香（前　女）
153 須永　絵里香（農　二）
154 鈴木　那奈美（勢　農）
155 木村　夏海（館商工）
156 鈴木　莉乃（前　南）

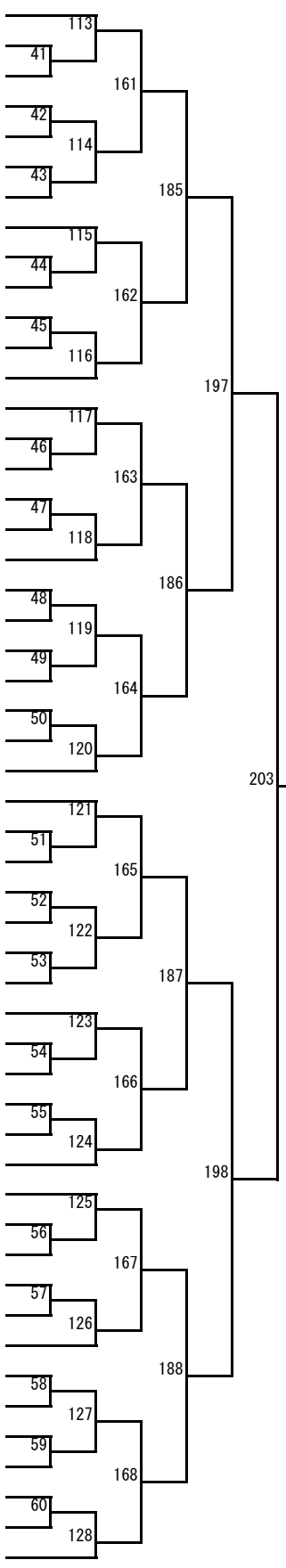

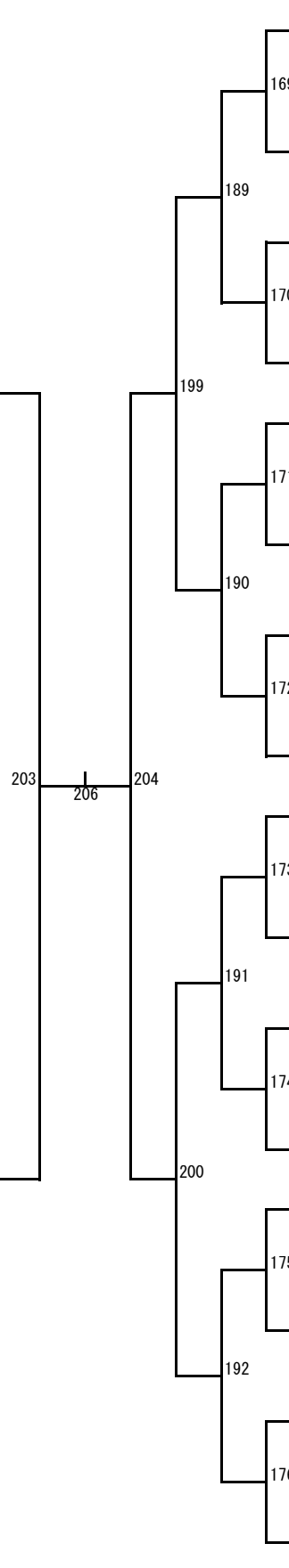

原澤　彩奈（渋　女）157
新井　花歩（藤　北）158
小林　海紗（前　女）159
角田　杏夢（沼　女）160
松浦　千夏（農　二）161
栗原　愛佳（育　英）162
川浦　美結（高　北）163
大﨑　優奈（前　南）164
坂本　優花（伊勢崎）165
黒澤　瑠々佳（藤中央）166
花垣　春香（万　場）167
中澤　美沙（共　愛）168
伊藤　藍（高経附）169
樋口　優衣（高　北）170
太田　莉里花（健大高）171
佐田　朱里（勢　農）172
佐藤　奈々依（伊　商）173
川村　奈央（中央中等）174
真下　理杏（沼　女）175
廣瀬　寿捺（関　学）176
工藤　聖奈（高　商）177
中山　美優（館　女）178
石原　里沙子（桐　女）179
柴田　未菜（前　南）180
小林　唯衣（前　商）181
中曽根　友美（太　女）182
木島　凜（樹　徳）183
武藤　七海（高経附）184
遠藤　佑理（前　女）185
中林　咲紀（高　北）186
小林　杏里（高　商）187
浅沼　優愛（館商工）188
須田　晴香（健大高）189
小見　沙耶香（勢　農）190
福田　ののか（前　南）191
茂木　夕郁（中央中等）192
竹内　優衣（伊勢崎）193
矢内　紅葉（前　東）194
芝田　桃華（青　翠）195
三木　麗（藤　北）196
松井　愛夏（前　商）197
吉田　瑛穂（桐　女）198
小野里　珠子（健大高）199
新井　里緒奈（伊　商）200
大塚　純恋（富　実）201
山野井　美桜（沼　女）202
小渕　由貴（共　愛）203
須田　野乃花（高　工）204
金井　こころ（農　二）205
石川　晴香（館　女）206
小林　美結（渋　女）207
庭山　舞香（育　英）208