H30 新人戦
11/3
太田市民体育館

男子シングルス(1)

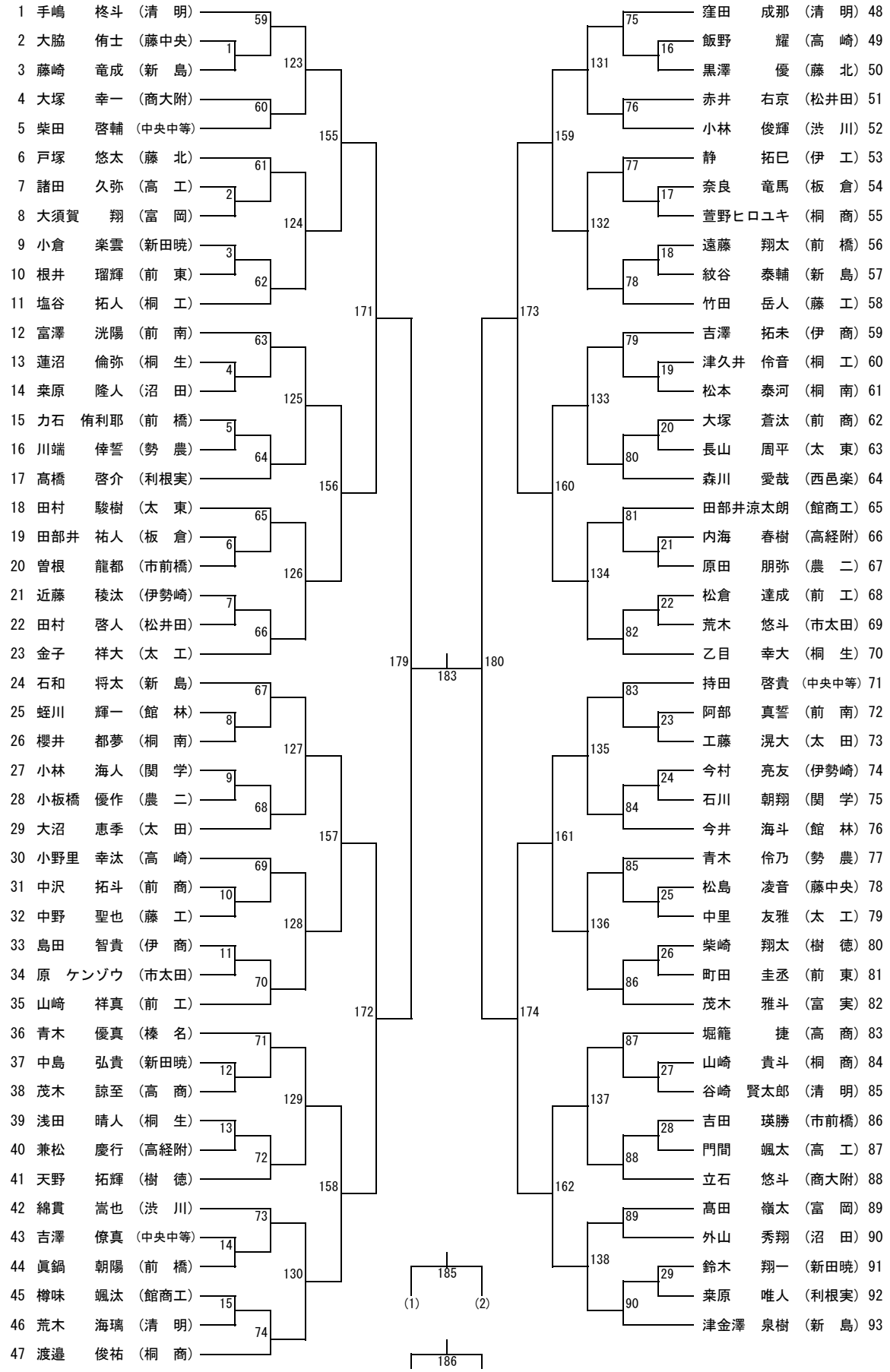

H30 新人戦
11/3
太田市民体育館
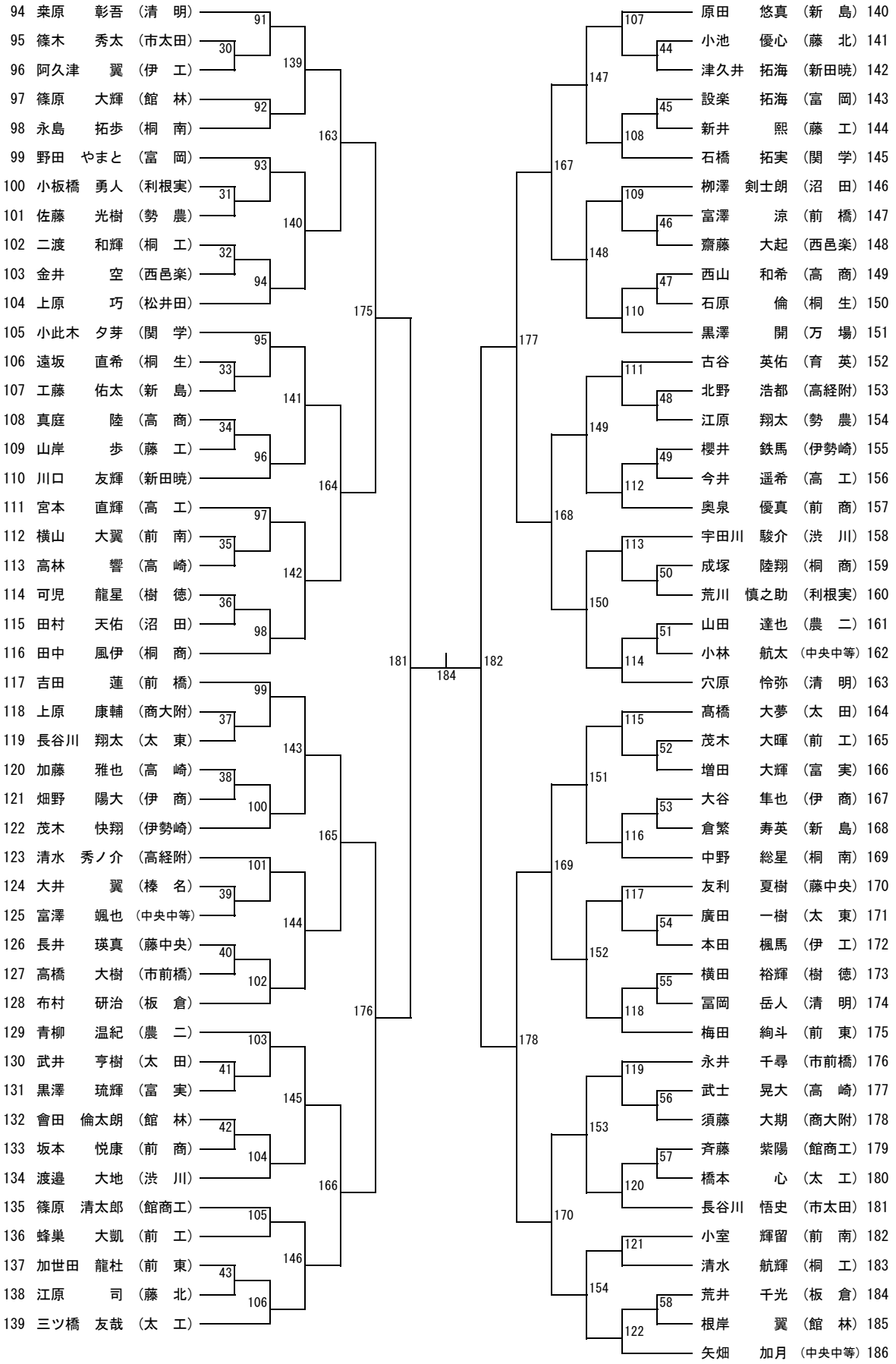
男子シングルス(2)