H30新人戦
11/3
高崎市浜川体育館

女子シングルス(1)

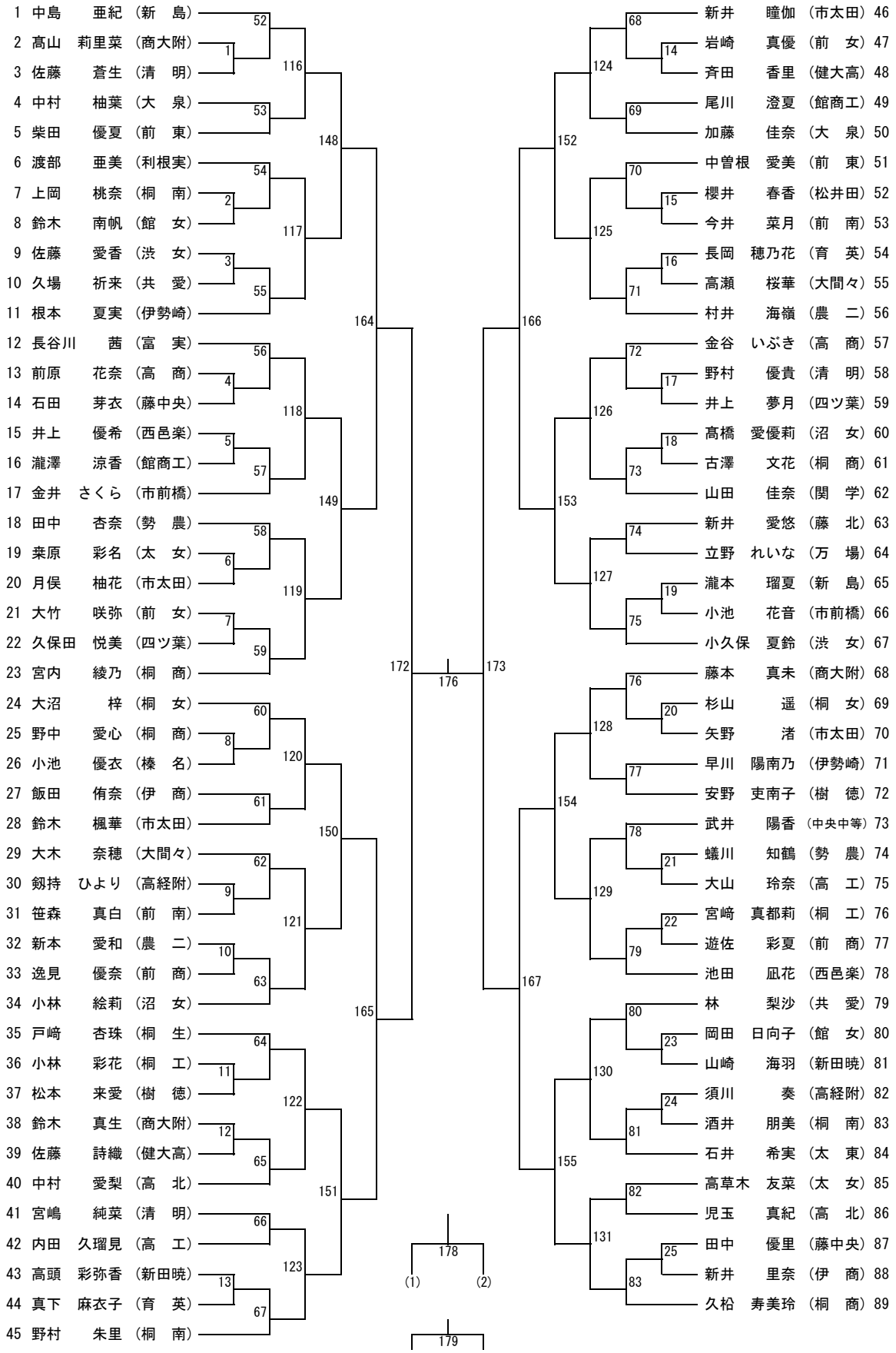

H30新人戦
11/3
高崎市浜川体育館

女子シングルス(2)

90 河野　鈴佳（新　島）
91 秋山　栞巳（前　女）
92 津田　琴美（西邑楽）
93 中澤　芽依（農　二）
94 五十嵐　冴綺（伊勢崎）
95 大河原なつみ（育　英）
96 北島　遥香（桐　女）
97 浦口　莉子（大　泉）
98 平田　流水（樹　徳）
99 原島　萌（清　明）
100 神部　彩夏（万　場）
101 佐藤　玲菜（新田暁）
102 山岸　愛佳（勢　農）
103 松井　日菜（渋　女）
104 栗原　愛実（太　東）
105 池田　莉菜（前　東）
106 瀧本　真帆（四ツ葉）
107 邉見　奈美来（桐　工）
108 角田　彩莉（共　愛）
109 相原　綾芽（藤　北）
110 星野　知沙（市太田）
111 鈴木　由佳（高　商）
112 橋本　しずく（桐　南）
113 樵　遥花（商大附）
114 落合　未侑（関　学）
115 岩瀬　理子（太　女）
116 中村　沙依（藤中央）
117 坂下　優香（高　工）
118 梅山　梨乃（前　南）
119 石村　美玖（伊　商）
120 小島　佳奈（大間々）
121 今泉　友希（市太田）
122 伊藤　七梨（沼　女）
123 関口　愛里（松井田）
124 棚橋　杏月（前　商）
125 北爪　智佳子（中央中等）
126 三木　亜理沙（高経附）
127 齋藤　七海（健大高）
128 片岡　心（市前橋）
129 多胡　恵里香（榛　名）
130 内藤　晶羅（館　女）
131 野本　加奈子（館商工）
132 小林　来未（桐　生）
133 柳井　美空（高　北）
134 山田　絢音（桐　商）

84 26 85 86 27 87 28 88 29 89 30 90 31 91 32 92 33 93 94 34 95 35 96 36 97 37 98 38 99

132 133 134 135 136 137 138 139

156 157 158 159

168 169

174 177 175

170 171

160 161 162 163

140 141 142 143 144 145 146 147

100 101 102 103 104 105 106 107 108 109 110 111 112 113 114 115

39 40 41 42 43 44 45 46 47 48 49 50 51

長島　美優（桐　商）135
吉澤　綾菜（市前橋）136
羽鳥　汐音（前　東）137
髙他　真琴（中央中等）138
須田　楓華（市太田）139
松山　愛（大　泉）140
横山　稜乃（育　英）141
五十嵐　美月（伊勢崎）142
宇田川　綾（利根実）143
大鷲　瑠菜（太　東）144
横川　ふうか（館　女）145
渡辺　美咲（藤中央）146
松井　美優（桐　南）147
橋本　美優（桐　生）148
小林　千草（勢　農）149
川島　優藍（高　商）150
富澤　芽以（太　女）151
清水　遥香（高経附）152
髙橋　彩紀（藤　北）153
江口　栞梨（渋　女）154
渡辺　莉奈（桐　女）155
中村　佳乃（新　島）156
荻原　祐希（市太田）157
五十嵐　実優（商大附）158
石原　まどか（前　商）159
福田　葵（西邑楽）160
白石　奈律女（大間々）161
宮元　佐栄子（館商工）162
中山　茉優（前　女）163
小林　みなみ（共　愛）164
平川　結実子（新　島）165
篠原　美香（農　二）166
飯塚　香織（沼　女）167
島田　未夢（清　明）168
小澤　雪乃（伊　商）169
武井　優奈（桐　商）170
庄田　彩香（高　北）171
沖津　萌（前　南）172
加藤　まい（四ツ葉）173
小林　杏実（健大高）174
内田　理音（樹　徳）175
大井川　友理（関　学）176
小沼　夏姫（高　工）177
細川　実久（桐　工）178
須田　絢菜（桐　南）179