R2 新人戦
11/1
市立太田高等学校体育館
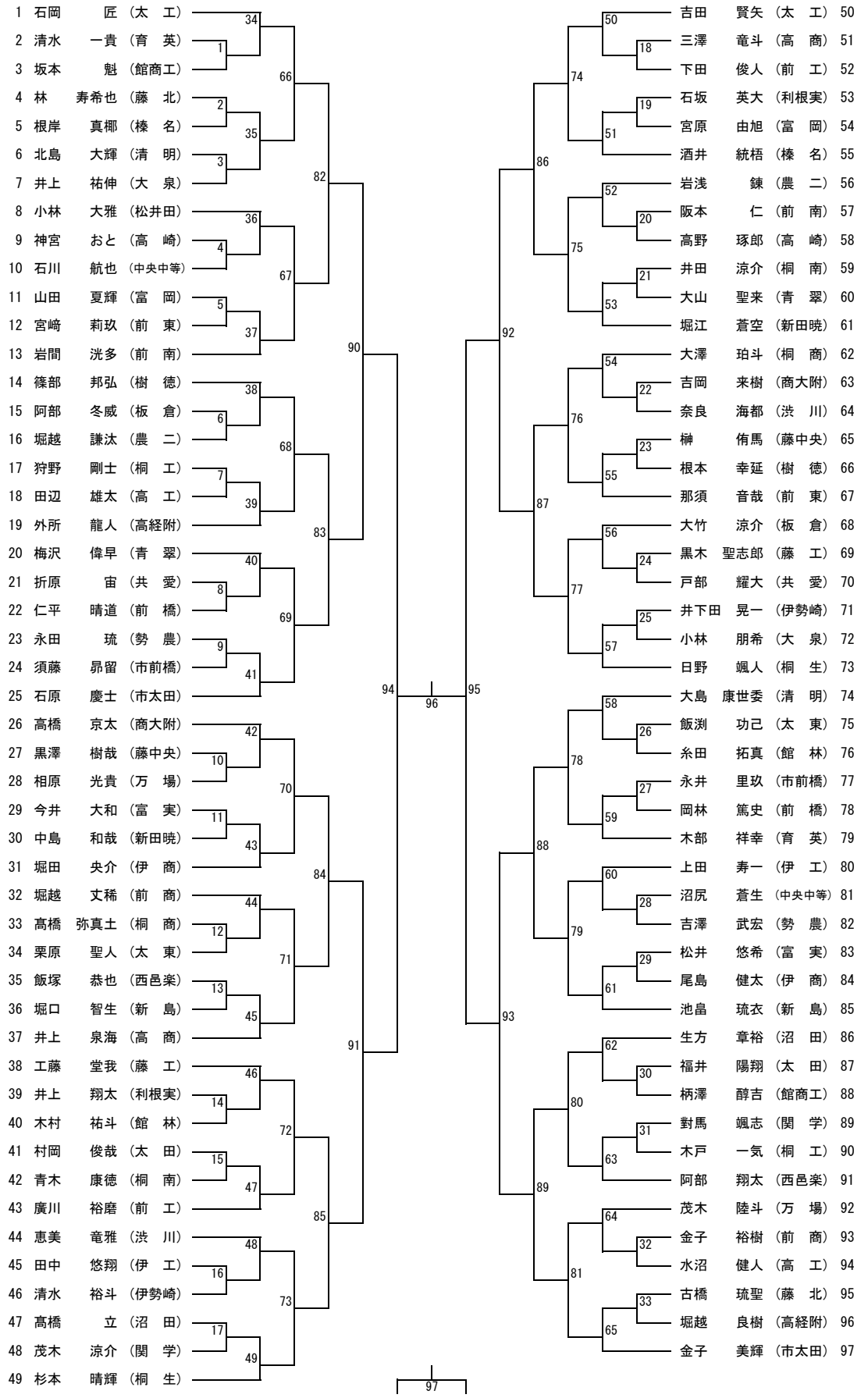
男子シングルス