R1 新人戦
10/27
市立太田高等学校体育館

１年男子シングルス(1)

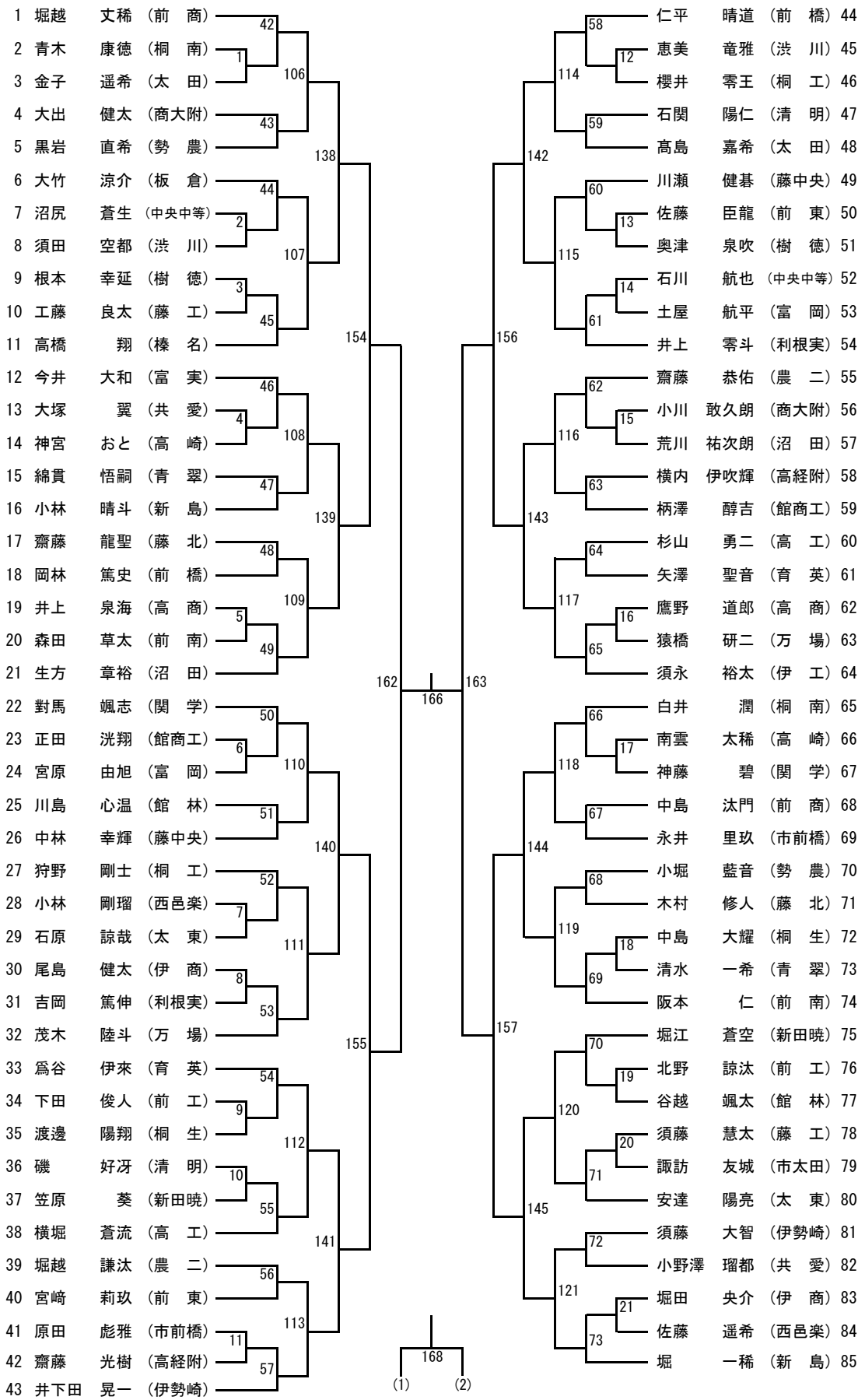

R1 新人戦
10/27
市立太田高等学校体育館
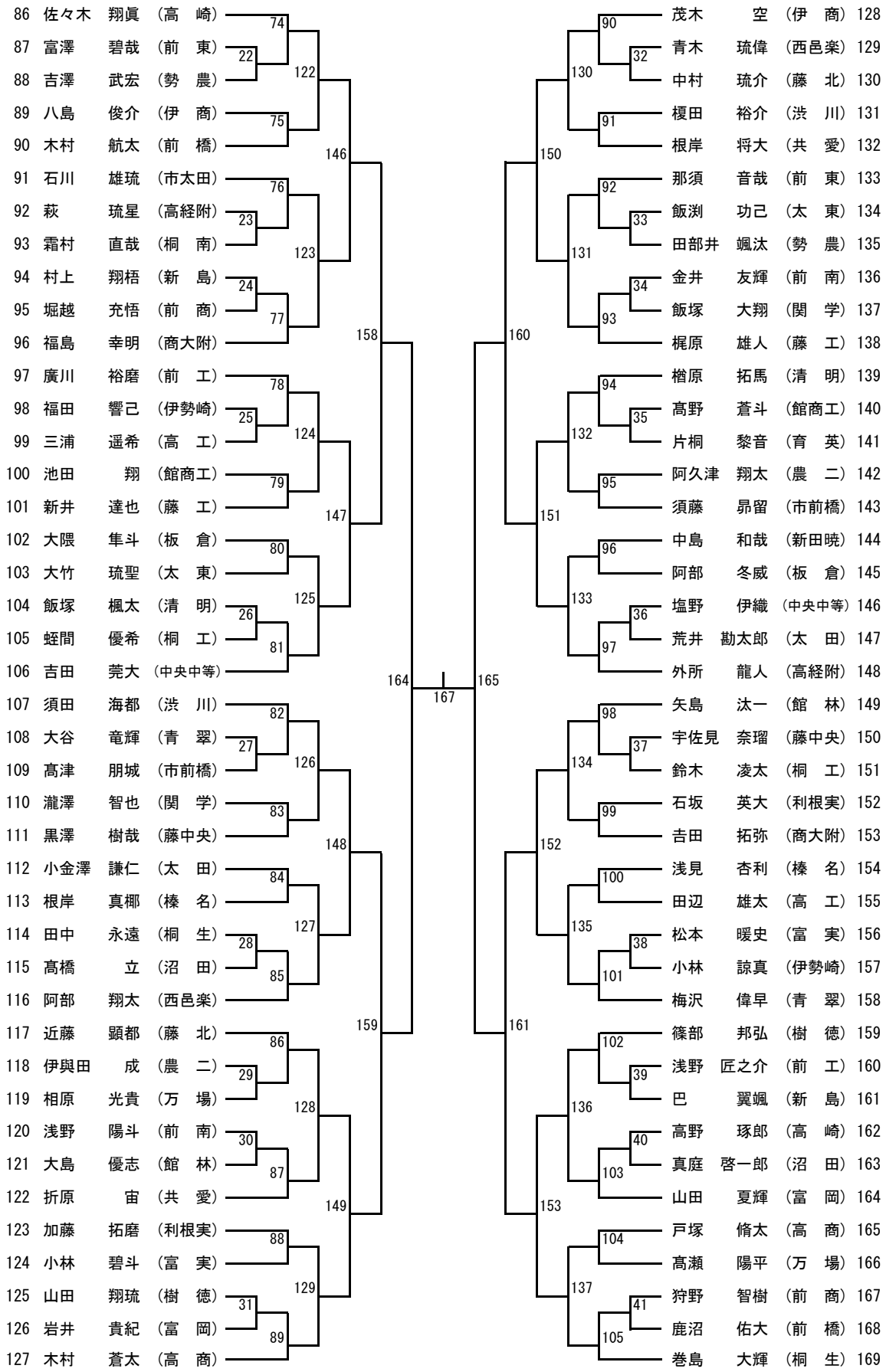
1年男子シングルス(2)