R1 新人戦
11/4
桐生大学グリーンアリーナ

女子シングルス(1)

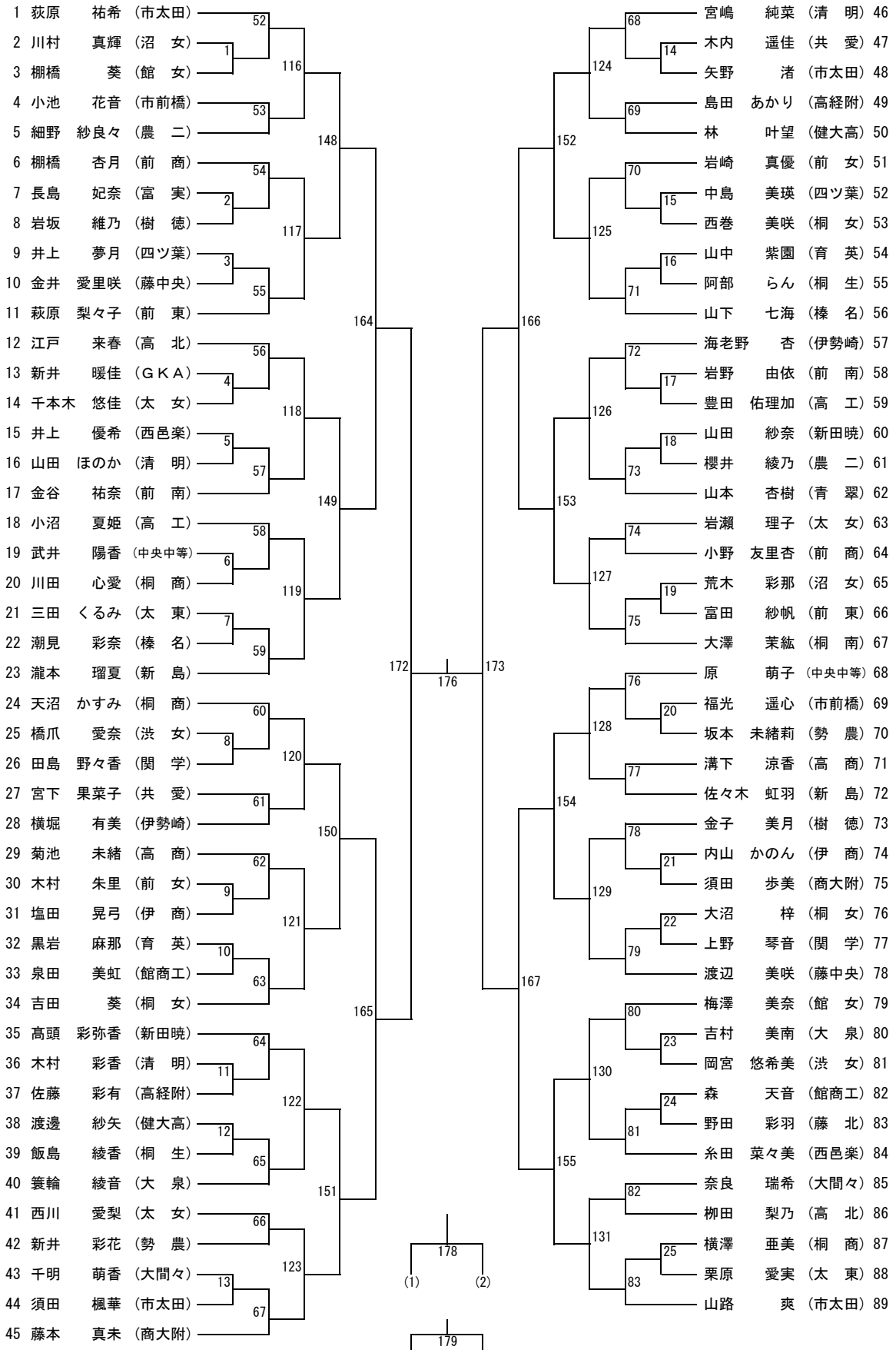

R1 新人戦
11/4
桐生大学グリーンアリーナ

女子シングルス(2)

90 石関　都古 (中央中等)
91 染宮　柚美 (関　学)
92 桒原　彩名 (太　女)
93 橋本　萌 (共　愛)
94 神山　楓音 (大間々)
95 槻　怜奈 (富　実)
96 星野　知沙 (市太田)
97 佐藤　由衣 (高　工)
98 石井　花奈 (高経附)
99 逸見　優奈 (前　商)
100 大友　萌 (市前橋)
101 山本　華子 (勢　農)
102 漆原　麗奈 (渋　女)
103 杉山　遥 (桐　女)
104 山下　千愛 (育　英)
105 南雲　藍 (榛　名)
106 本多　愛花 (健大高)
107 日川　野乃花 (前　南)
108 天田　天 (前　女)
109 大澤　彩弥 (桐　商)
110 松本　来愛 (樹　徳)
111 千明　楓 (西邑楽)
112 島田　未夢 (清　明)
113 髙山　莉里菜 (商大附)
114 新井　恵理 (桐　女)
115 横山　音和 (新　島)
116 村岡　遙 (前　東)
117 中島　亜美 (伊勢崎)
118 小暮　優香 (太　東)
119 芳川　夏菜 (高　北)
120 齋藤　優香 (藤中央)
121 北村　野乃花 (農　二)
122 中村　亜海 (中央中等)
123 堀川　愛生 (四ツ葉)
124 吉岡　侑香 (館商工)
125 本多　里穂 (沼　女)
126 渡辺　あみ奈 (高　商)
127 小林　みお (新田暁)
128 前川　みすず (市前橋)
129 野村　美羽 (ＧＫＡ)
130 木暮　菜衣 (共　愛)
131 清水　伶衣 (伊　商)
132 金谷　あいな (大　泉)
133 荒川　侑希乃 (館　女)
134 黒谷　明香里 (市太田)

84 26 85 86 27 87 28 88 29 89 30 90 31 91 32 92 33 93 34 94 35 95 36 96 37 97 38 99

132 133 134 135 136 137 138 139

156 157 158 159

168 169

174 177 175

170 171

160 161 162 163

140 141 142 143 144 145 146 147

100 101 102 103 104 105 106 107 108 109 110 111 112 113 114 115

39 40 41 42 43 44 45 46 47 48 49 50 51

近藤　ななみ (共　愛) 135
富樫　和奏 (高　北) 136
太田　綾 (高経附) 137
高松　佳菜 (桐　南) 138
阿部　彩 (前　東) 139
竹内　凛々子 (農　二) 140
加藤　美咲 (高　商) 141
松原　千尋 (清　明) 142
五十嵐　実優 (商大附) 143
福田　葵 (西邑楽) 144
草間　美咲 (渋　女) 145
久保田　優希 (沼　女) 146
田島　奈那美 (榛　名) 147
伊久間　柚那 (四ツ葉) 148
細川　優衣 (中央中等) 149
秋山　栞己 (前　女) 150
鈴木　椰枝 (藤　北) 151
渡辺　莉奈 (桐　女) 152
古澤　文花 (桐　商) 153
若林　きらり (高　工) 154
河合　彩純 (藤中央) 155
今泉　友希 (市太田) 156
富澤　芽以 (太　女) 157
稲葉　未歩 (館　女) 158
佐藤　百華 (商大附) 159
野村　優貴 (清　明) 160
坂本　彩矢 (健大高) 161
加藤　にいな (育　英) 162
金子　由奈 (桐　生) 163
平川　結美子 (新　島) 164
星野　凜 (市前橋) 165
岡田　歩美 (桐　女) 166
木戸　詩織 (伊勢崎) 167
草野　沙樹 (関　学) 168
鹿木　愛未 (大間々) 169
岩井　愛 (樹　徳) 170
角田　瑞季 (前　南) 171
下山　さくら (勢　農) 172
平　真優 (館商工) 173
茂木　星空 (伊　商) 174
原田　彩花 (新田暁) 175
小暮　彩香 (太　東) 176
萩本　梨子 (大　泉) 177
吉田　晴香 (前　商) 178
新井　瞳伽 (市太田) 179