R1 新人戦
10/27
新里社会体育館

１年女子シングルス(1)

1 大竹　由奈（板　倉）
2 吉田　実永（前　南）
3 細田　優香（館　女）
4 山路　さゆみ（高　商）
5 武井　さくら（榛　名）
6 髙橋　希（渋　女）
7 品田　佳歩（勢　農）
8 田村　利永瑠（館商工）
9 伊藤　圭菜（伊勢崎）
10 浦新　彩愛（清　明）
11 森本　萌々（前　商）
12 内海　愛咲奈（藤　北）
13 霜村　由奈（沼　女）
14 綿貫　美希（健大高）
15 牧野　くれあ（市前橋）
16 今野　未来（樹　徳）
17 佐藤　未悠（伊　商）
18 中嶋　玲奈（育　英）
19 村田　陽咲（前　女）
20 宮崎　彩生（太　女）
21 髙橋　美羽（新田暁）
22 木村　真悠子（桐　南）
23 中島　栞（四ツ葉）
24 小花　鈴佳（玉　村）
25 成田　葵（高　北）
26 中島　瑠華（藤中央）
27 金古　愛美（共　愛）
28 大澤　叶華（利根実）
29 佐々木　萌衣（農　二）
30 菊田　愛梨（前　東）
31 碇　桂花（高経附）
32 髙野　萌々香（高　工）
33 長沼　歩紀（商大附）

34 藤井　千咲（沼　女）
35 磯貝　ひなた（高　北）
36 小布施　菜々（育　英）
37 榎原　理子（渋　女）
38 小林　望華（勢　農）
39 宮寺　梨帆（西邑楽）
40 橋本　優水（太　女）
41 山口　愛加（農　二）
42 千葉　栞莉（新　島）
43 中澤　沙綾（共　愛）
44 酒井　佑花里（前　東）
45 ウメバラナタリア（玉　村）
46 八下田　優衣（市太田）
47 日向野　美咲（清　明）
48 石川　陽月（館商工）
49 堀越　愛香（高　商）
50 岩井田ひなた（桐　女）
51 岡芹　綾音（高経附）
52 磯部　由佳（前　商）
53 松澤　さくら（館　女）
54 神宮　心愛（健大高）
55 小平　有紗（伊　商）
56 丸本　愛菜（前　南）
57 相田　彩花音（市前橋）
58 福田　桃香（大　泉）
59 宮崎　綾花（前　女）
60 児島　輝南（伊勢崎）
61 正田　葵咲（新田暁）
62 角田　愛和（四ツ葉）
63 中嶋　真菜（高　工）
64 生方　葵（桐　南）
65 岩崎　彩花（樹　徳）

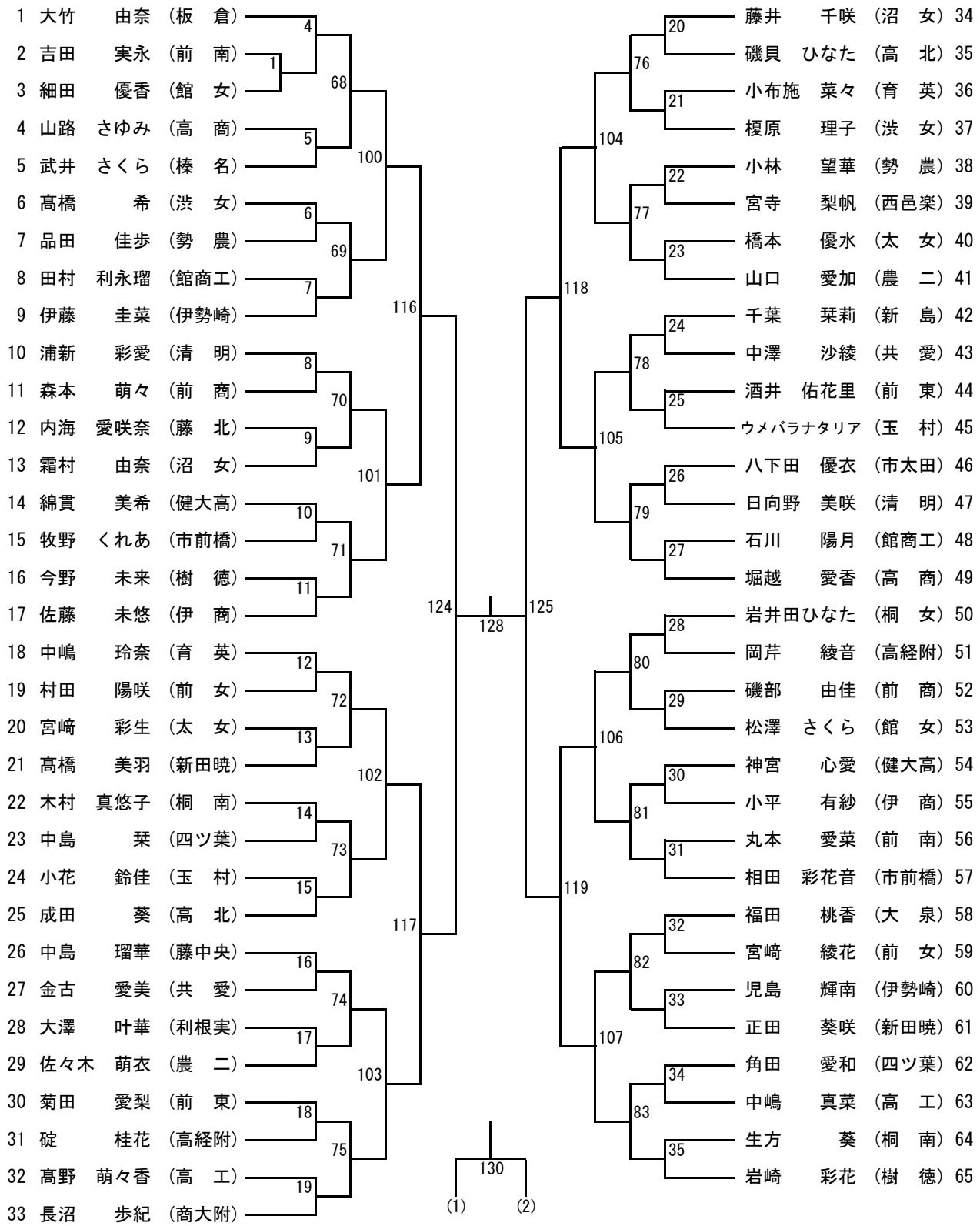

R1 新人戦
10/27
新里社会体育館
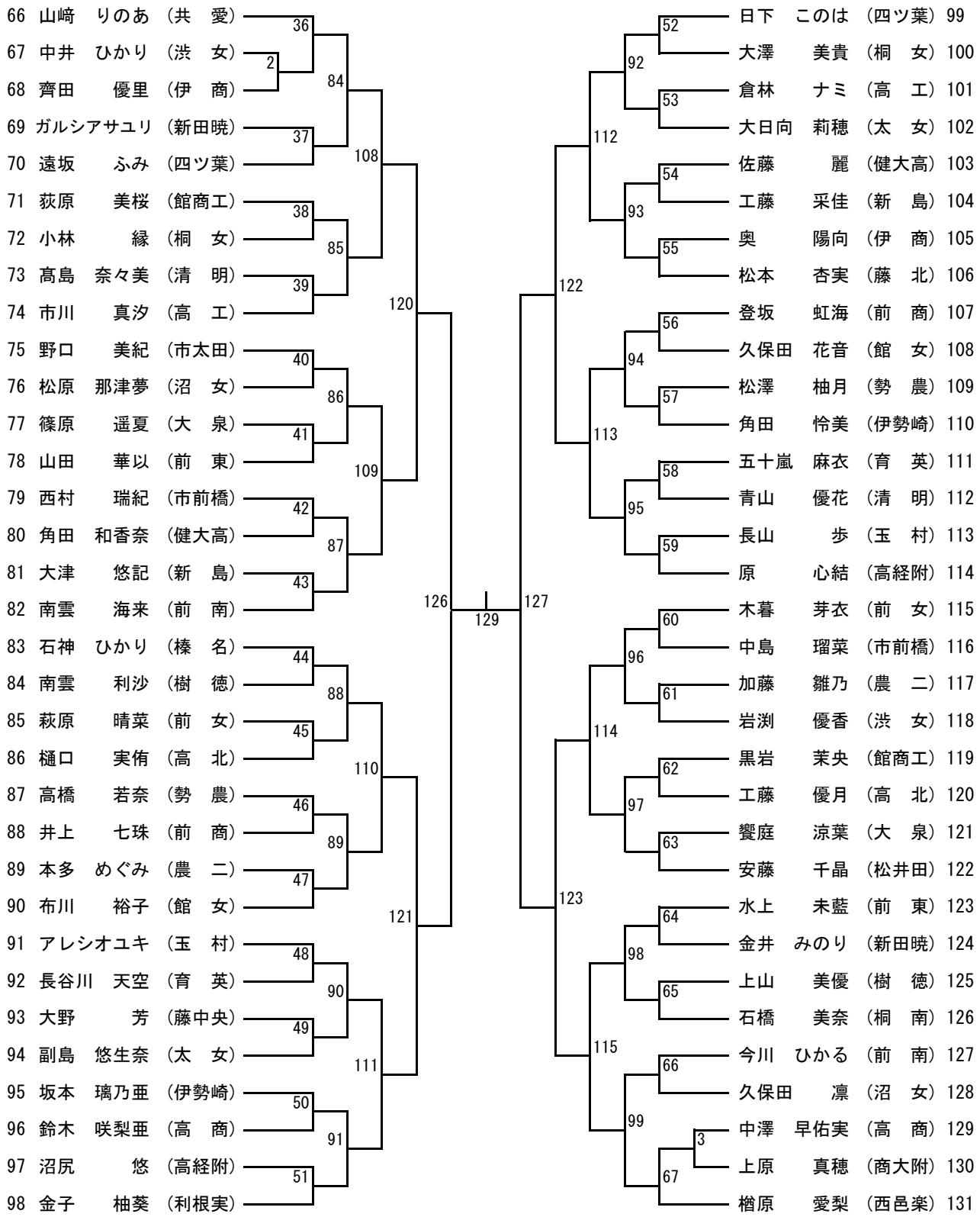
１年女子シングルス(2)