R3 新人戦
11/13
ヤマト市民体育館前橋
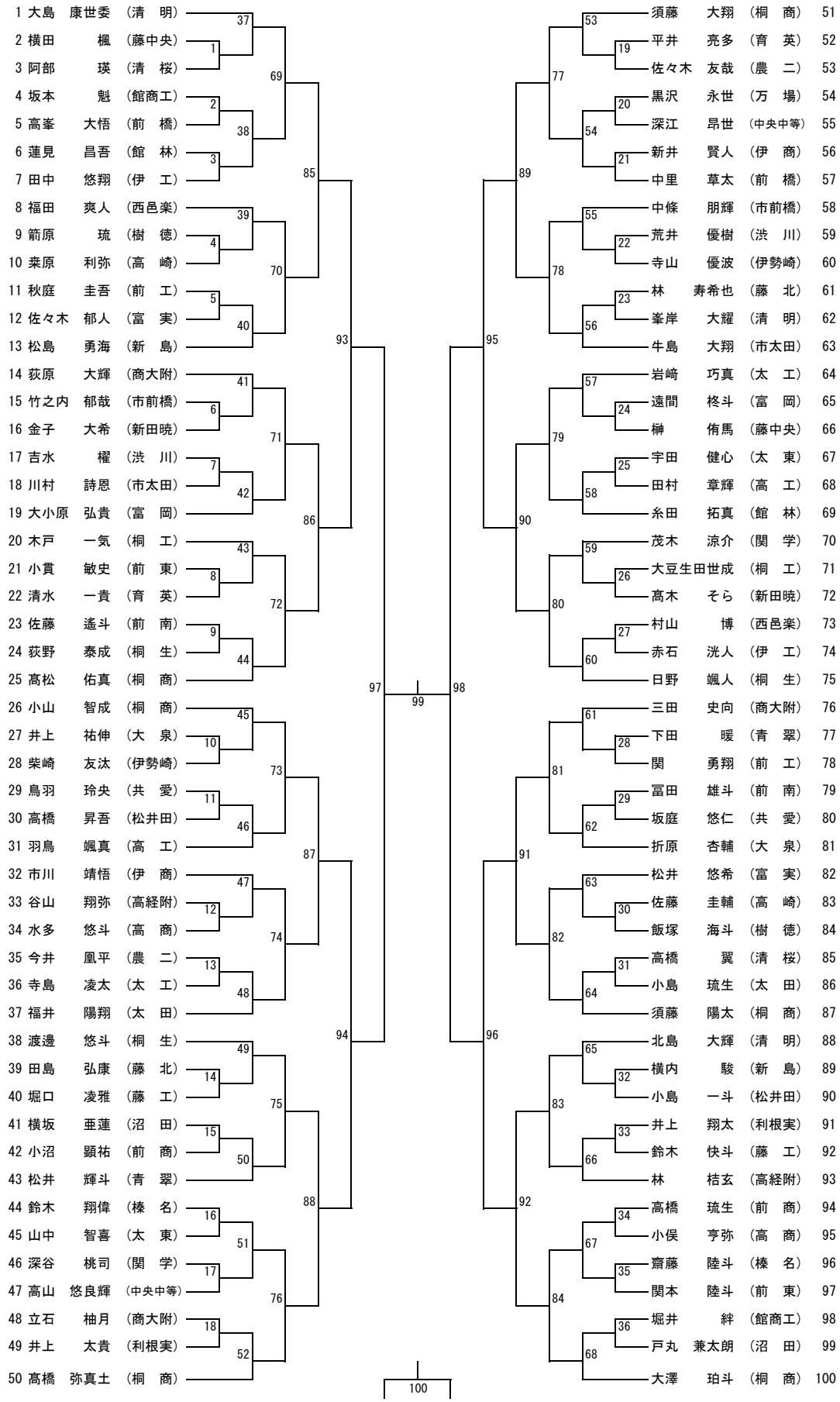
男子シングルス