学校対抗戦【男子】

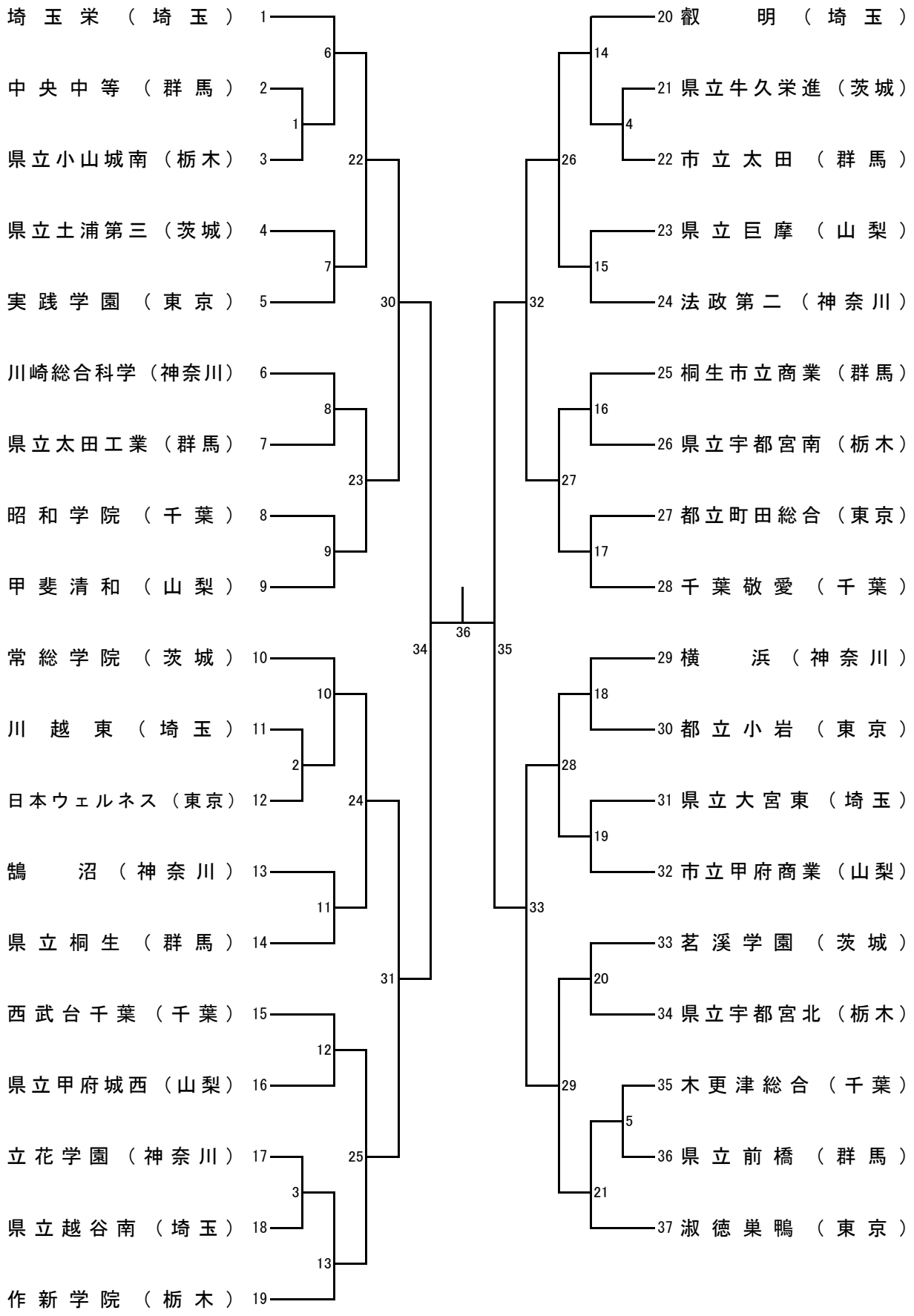
埼玉栄（埼玉） 1
中央中等（群馬） 2
県立小山城南（栃木） 3
県立土浦第三（茨城） 4
実践学園（東京） 5
川崎総合科学（神奈川） 6
県立太田工業（群馬） 7
昭和学院（千葉） 8
甲斐清和（山梨） 9
常総学院（茨城） 10
川越東（埼玉） 11
日本ウェルネス（東京） 12
鵠沼（神奈川） 13
県立桐生（群馬） 14
西武台千葉（千葉） 15
県立甲府城西（山梨） 16
立花学園（神奈川） 17
県立越谷南（埼玉） 18
作新学院（栃木） 19
20 叡明（埼玉）
21 県立牛久栄進（茨城）
22 市立太田（群馬）
23 県立巨摩（山梨）
24 法政第二（神奈川）
25 桐生市立商業（群馬）
26 県立宇都宮南（栃木）
27 都立町田総合（東京）
28 千葉敬愛（千葉）
29 横浜（神奈川）
30 都立小岩（東京）
31 県立大宮東（埼玉）
32 市立甲府商業（山梨）
33 茗溪学園（茨城）
34 県立宇都宮北（栃木）
35 木更津総合（千葉）
36 県立前橋（群馬）
37 淑徳巣鴨（東京）
1
2
3
4
5
6
7
8
9
10
11
12
13
14
15
16
17
18
19
20
21
22
23
24
25
26
27
28
29
30
31
32
33
34
35
36