学校対抗戦【女子】

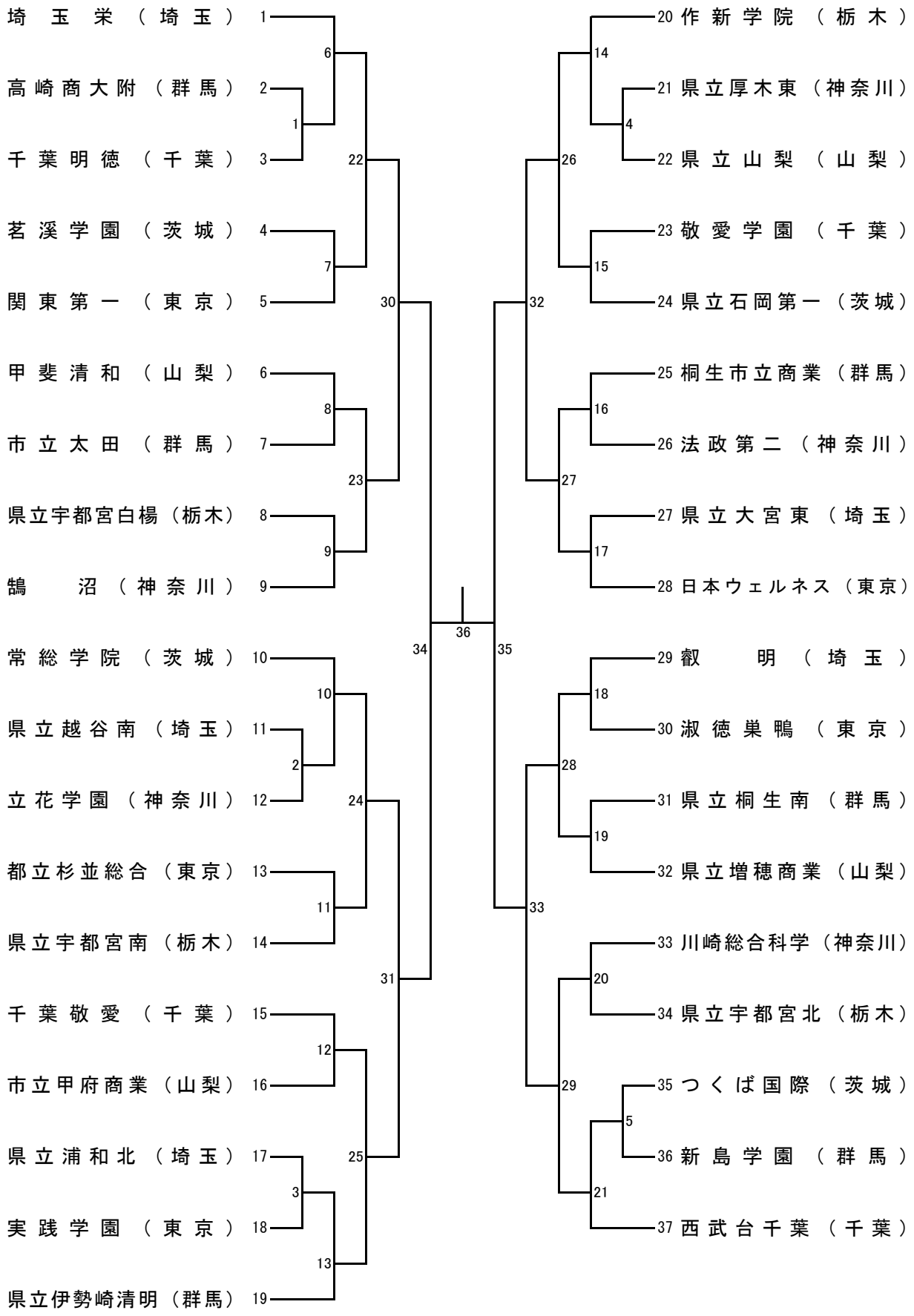
埼玉栄（埼玉） 1
高崎商大附（群馬） 2
千葉明徳（千葉） 3
茗溪学園（茨城） 4
関東第一（東京） 5
甲斐清和（山梨） 6
市立太田（群馬） 7
県立宇都宮白楊（栃木） 8
鵠沼（神奈川） 9
常総学院（茨城） 10
県立越谷南（埼玉） 11
立花学園（神奈川） 12
都立杉並総合（東京） 13
県立宇都宮南（栃木） 14
千葉敬愛（千葉） 15
市立甲府商業（山梨） 16
県立浦和北（埼玉） 17
実践学園（東京） 18
県立伊勢崎清明（群馬） 19
20 作新学院（栃木）
21 県立厚木東（神奈川）
22 県立山梨（山梨）
23 敬愛学園（千葉）
24 県立石岡第一（茨城）
25 桐生市立商業（群馬）
26 法政第二（神奈川）
27 県立大宮東（埼玉）
28 日本ウェルネス（東京）
29 叡明（埼玉）
30 淑徳巣鴨（東京）
31 県立桐生南（群馬）
32 県立増穂商業（山梨）
33 川崎総合科学（神奈川）
34 県立宇都宮北（栃木）
35 つくば国際（茨城）
36 新島学園（群馬）
37 西武台千葉（千葉）