R4 新人戦
11/3,6
3日太田新田エアリスアリーナ、6日太田市民体育館

男子ダブルス（１）

1	須藤　大翔・小倉　海斗	（桐　商）	
2	木村　侑聖・原　創栄	（共　愛）	
3	倉科　力・田部井　悠介	（関　学）	
4	白石　琢人・池田　悠生	（新　島）	
5	西村　有人・萩原　利侑	（館　林）	
6	勝田　大雅・齋藤　直央	（前　商）	
7	樺澤　央真・檜山　純平	（前　東）	
8	中里　草太・木村　颯斗	（前　橋）	
9	木村　日陽・吉野　壮	（利根実）	
10	関口　颯斗・久野　翔	（高経附）	
11	小林　礼樹・喜多　悠成	（樹　徳）	
12	篠原　祐太・飯塚　優太	（太　工）	
13	堀井　絆・坂上　琢磨	（館商工）	
14	折原　杏輔・大谷　陸	（大　泉）	
15	鶴山　聡一郎・長沼　新大	（太　田）	
16	吉岡　翔汰・安藤　誠人	（市前橋）	
17	藤村　幸樹・関口　雅基	（藤　北）	
18	種田　勇介・松原　尚希	（高　崎）	
19	西山　翼・梅田　煌士朗	（藤中央）	
20	山田　風駕・阿久澤　大地	（勢　農）	
21	岩井　結佑・田村　崇翔	（富　岡）	
22	宮澤　典士・須藤　陽向	（渋　川）	
23	児島　大輝・大島　陸人	（伊　商）	
24	池田　迪・市川　煌己	（伊　工）	
25	大出　悠人・堀　聖那	（商大附）	
26	髙松　佑真・石川　裕陽	（桐　商）	
27	竹澤　和寿・山下　泰弘	（中央中等）	
28	冨田　康介・飯嶋　柊哉	（伊勢崎）	
29	桒原　晋作・生方　日悠	（沼　田）	
30	玉谷　怜央・横地　凛久	（前　工）	
31	村上　強仁・櫻井　淳詞	（新田暁）	
32	唐澤　季也・坂本　光	（富　実）	
33	内田　幸希・田中　迅	（藤　北）	
34	和泉　汰一・鳴川　勇音	（伊　工）	
35	新井　孟・今井　啓嗣	（育　英）	
36	田口　和磨・島田　要	（西邑楽）	
37	芹澤　柊哉・長谷川　凌也	（農　二）	
38	高橋　昇吾・松原　自由	（松井田）	
39	相川　侑登・勇崎　春寿	（前　橋）	
40	斎藤　大翔・山崎　豊和	（市前橋）	
41	橋本　剛・正田　瑛太	（太　田）	
42	米山　鳳人・伊藤　丈大	（渋　川）	
43	中濱　仁・小島　圭叶	（太　東）	
44	家富　智弘・高田　結世	（館商工）	
45	関根　歩夢・中村　修瑛	（高　工）	
46	齋藤　瑞波・伊藤　祥汰	（清　明）	
47	松尾　光・齋藤　隆之介	（清　桜）	
48	浅香　浩毅・荒木　貫太	（前　南）	
49	岡田　透輝・大森　蒼生	（高　商）	
50	堀越　敬人・奥間　蒼	（市太田）	
51	石黒　秀明・篠原　蒼空	（太　工）	
52	小野里　一希・澤里　陵牙	（藤　北）	
53	半田　優真・大原　魁斗	（高経附）	
54	安田　景・木村　陽斗	（伊　商）	
55	加部　祐希・佐藤　優樹	（渋　川）	
56	関口　聖翔・海野　琉人	（商大附）	
57	鈴木　大輔・有坂　大翼	（勢　農）	
58	都築　大翔・神宮　一輝	（青　翠）	
59	櫻井　祐輝・針谷　豪太	（高　商）	
60	浅井　瑛登・岡本　響平	（中央中等）	
61	山下　涼翔・吉田　悠人	（農　二）	
62	小林　俊太・大﨑　浩太朗	（前　商）	
63	小島　陸・住吉　健太郎	（清　桜）	
64	小島　琉生・栗原　和輝	（太　田）	
65	小林　良維・硲　優斗	（前　南）	
66	大塚　洸希・鈴木　直起	（大　泉）	
67	中村　颯汰・小布施　和志	（育　英）	
68	金子　颯冴・塩山　和典	（富　岡）	
69	伊藤　隼樹・柴山　聖輝	（高　工）	
70	吉澤　伊吹・剱持　航輝	（桐　生）	
71	角田　葵・長澤　聡一郎	（館　林）	
72	小泉　琉良・田島　由貴	（樹　徳）	
73	関谷　拓真・篠原　幸輝	（太　東）	
74	前原　淳希・都丸　貴博	（前　橋）	
75	横内　駿・村上　絢哉	（新　島）	
76	岡本　創一朗・針谷　飛羽	（桐　商）	
77	中島　陽紀・遠藤　桜	（太　東）	
78	木村　滋人・吉野　翔雅	（高経附）	
79	田中　寛基・臼田　充利	（富　岡）	
80	田中　翔梧・大澤　夢叶	（樹　徳）	
81	小川　隼人・金子　凜士	（市前橋）	
82	米原　紅輝・吉田　啓斗	（高　崎）	
83	大谷　周護・矢内　力	（伊　工）	
84	町元　秀馬・舩越　朔也	（伊　商）	
85	神　悠介・谷津　笙太郎	（前　南）	
86	原田　泰成・中村　柊斗	（西邑楽）	
87	松村　蒼良・新井　海琉	（伊勢崎）	
88	今井　唯斗・坂庭　悠仁	（共　愛）	
89	石原　海輝・中里　大希	（清　明）	
90	山本　夢翔・八高　蓮	（沼　田）	
91	安齋　三稀・大坪　聖頼	（館商工）	
92	五十嵐倫太郎・飯嶋　洸瑛	（育　英）	
93	新井　希・有賀　達也	（前　東）	
94	生方　遥斗・小森　颯奏	（藤中央）	
95	佐藤　龍輝・石井　颯太	（富　実）	
96	萩原　来人・星野　栞佑	（利根実）	
97	髙山　伯・関口　永遠	（前　工）	
98	内山　蒼翔・日野原　駿	（農　二）	
99	土屋　大輔・入澤　直人	（前　商）	
100	小林　蒼暉・立石　柚月	（商大附）	

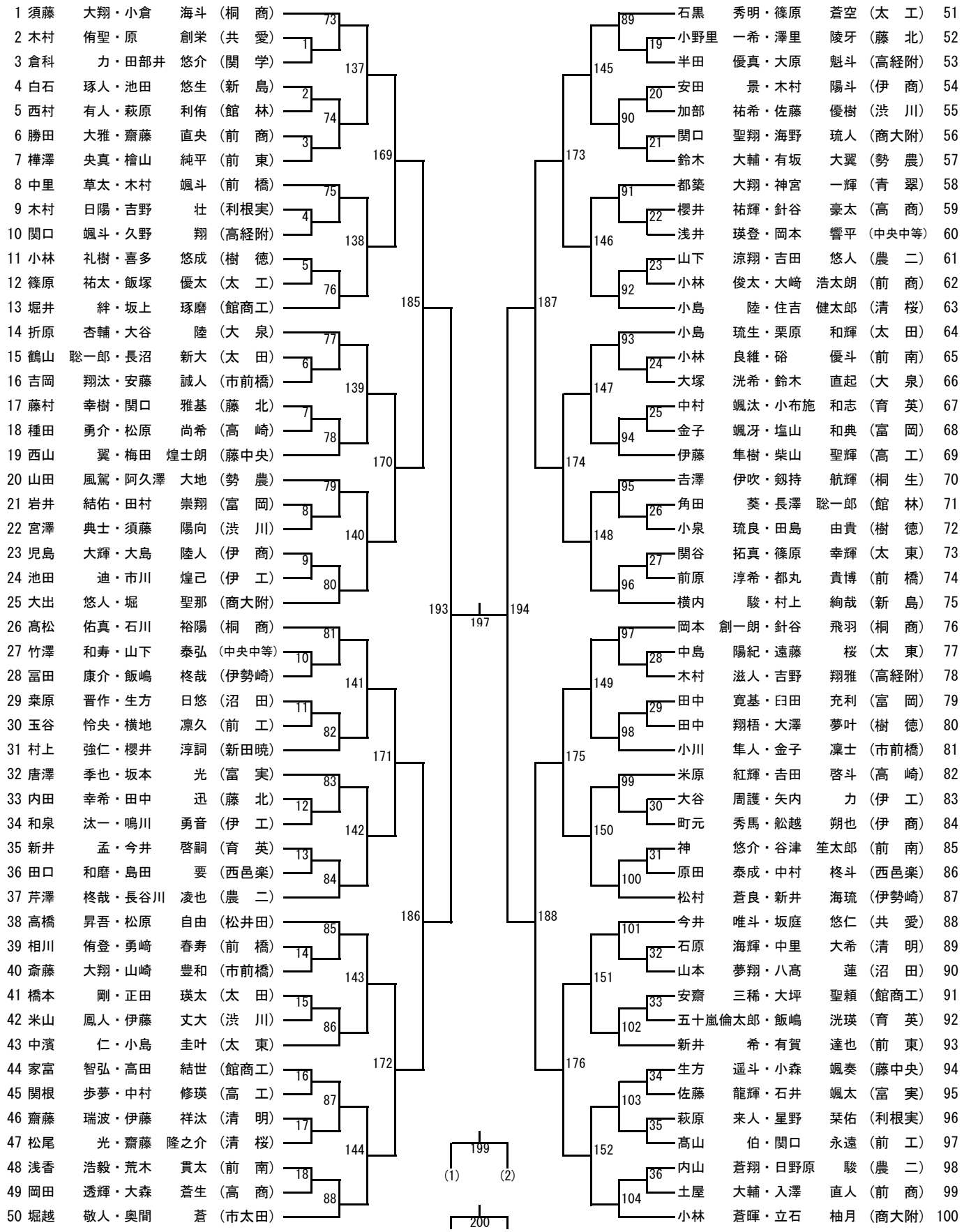

R4 新人戦
11/3,6
3日太田新田エアリスアリーナ、6日太田市民体育館

男子ダブルス（２）

101 松島　勇海・佐瀬　龍之介（新　島）
102 長尾　昂輝・清水　一慶（農　二）
103 山本　陸斗・浅見　風磨（渋　川）
104 浅野　翔太・田部井　駿介（大　泉）
105 内海　恒輝・神戸　大雅（藤　北）
106 尾内　蓮・六本木　陸（清　桜）
107 小澤　遥斗・鳥羽　陽斗（太　田）
108 神野　晃吹・中條　翔太（西邑楽）
109 大熊　蒼桜・関口　空馬（前　東）
110 清水　悠冬・茂木　柊哉（清　明）
111 亀山　大哉・佐藤　佑樹（市太田）
112 山本　拓磨・小菅　琉（館　林）
113 樋口　天馬・町田　翔（育　英）
114 辻田　一真・笛田　幸寿（前　商）
115 小野里　翔・平田　湊（伊勢崎）
116 堀越　楽久・関口　和実（伊　商）
117 原田　柊人・青井　優峨（富　実）
118 白石　陽人・武藤　礼緒（前　南）
119 箭原　琉・小林　想良輝（樹　徳）
120 五十木　拓・太田　智也（新田暁）
121 金井　陸斗・松井　大空（前　工）
122 齋藤　万那弥・田部井　柚真（太　工）
123 狩野　竜佑・茂原　岳杜（前　橋）
124 新井　悠斗・大久保　幾章（高　工）
125 岡本　凌河・岡田　蒼空（桐　生）
126 清水　大雅・西村　泰輝（清　明）
127 佐藤　輝一・尾内　佑輔（太　田）
128 髙橋　知弥・松本　大輝（青　翠）
129 飯沼　迅・村上　慧朔（高経附）
130 伊藤　拓・宮崎　倖希（前　東）
131 内田　城陽・善如寺　拓海（高　崎）
132 小金澤　恭太・山口　雅人（高　商）
133 飯塚　珀斗・中澤　全（前　橋）
134 八木　伸乃輔・田尻　凌太（中央中等）
135 東　暖太・松井　光毅（伊勢崎）
136 手島　紬貴・川島　新太（館商工）
137 石垣　祥吾・羽鳥　湧人（伊　工）
138 金井　優斗・佐藤　孝行（富　岡）
139 徳永　恵音・宇田川　楓牙（勢　農）
140 太田　裕貴・蓮沼　怜弥（清　桜）
141 清水　櫂・田中　裕翔（高　工）
142 梅澤　飛成・塩野　大志（利根実）
143 髙柳　壮汰・山崎　快斗（沼　田）
144 佐藤　零・横手　智夢（商大附）
145 山本　怜青・小野山　陽斗（市前橋）
146 渡邉　聖弥・山久保　誠人（藤中央）
147 大澤　麒凜斗・鳥羽　玲央（共　愛）
148 濵野　涼介・石原　直弥（太　東）
149 小島　一斗・由　明昊（松井田）
150 石川　裕雛・但木　朔也（桐　商）

151 須藤　陽太・小山　智成（桐　商）
152 今　勇人・細谷　啓人（太　田）
153 平井　俊輔・原澤　秀太朗（沼　田）
154 佐藤　和紀・須田　律喜（勢　農）
155 城田　悠希・田村　郁登（農　二）
156 橋爪　翔吾・坂田　敬祐（商大附）
157 小澤　勇太・笠倉　大夢（中央中等）
158 渡部　克海・渡辺　晴登（渋　川）
159 赤岩　巧毅・上原　風人（富　実）
160 高尾　早麻・大朏　愛斗（市太田）
161 小濱　克紀・波山　稔陽（前　橋）
162 阿部　成伯・狩野　颯大（前　東）
163 中村　怜央・小林　昊良（関　学）
164 長岡　大輝・若井　堆樽（前　工）
165 田中　優空・近藤　大洋（前　商）
166 織間　羚実・高岸　斗南（共　愛）
167 堤　裕介・阿久津　旺郁（伊勢崎）
168 中島　大綺・高岸　蓮（館　林）
169 山田　侑典・藤村　拓未（伊　商）
170 新井　禅二郎・澁澤　彰宏（伊　工）
171 ハミドアシル・佐藤　舜徳（高　崎）
172 吉田　舜矢・本木　俊希（藤中央）
173 小野　洵平・星野　大地（清　桜）
174 伊地知　茂・上原　柊眞（大　泉）
175 石原　雅大・飯野　隆裕（新　島）
176 矢部　太雅・福田　錬（館　林）
177 飯塚　ゆふま・君島　拓真（前　工）
178 河村　哲由喜・星野　創太（共　愛）
179 金田　惟冴・新島　聖也（育　英）
180 塚原　和樹・加藤　彪聖（太　東）
181 井上　太貴・笛木　琉聖（利根実）
182 大瀧　泰登・片岡　聖（中央中等）
183 田中　勇磨・伊藤　結人（青　翠）
184 井野　響・内山　白翔（清　明）
185 引田　颯・宮澤　尚哉（高　崎）
186 篠崎　陽生・荒田　彪冴（富　実）
187 鈴木　悠斗・木原　瑞喜（高経附）
188 尾下　輝寿・黒澤　一心（前　南）
189 安藤　祐希・新井田　佳吾（高　商）
190 西出　夏唯・石川　直樹（桐　商）
191 西村　崚・水落　大聖（太　工）
192 瀧澤　朱宥・齊藤　琥央多（藤中央）
193 蓑田　椋・大塚　駿（藤　北）
194 真尾　紀帆・勅使河原　陸（樹　徳）
195 上原　紀幸・須賀　稜太（富　岡）
196 内林　巧・金井　結聖（市前橋）
197 飛田　夢月・下田　聖弥（勢　農）
198 小林　拓真・橋本　知明（館商工）
199 関口　颯馬・割田　恕（高　工）
200 荻原　大輝・三田　史向（商大附）