R8 高校総体
5月16,17日
アイオーしんきん伊勢崎アリーナ、太田市民体育館

男子シングルス（１）

1 金田　凌也（新　島）
2 梅山　倖斗（育　英）
3 小池　流星（高経附）
4 本田　健次郎（富　実）
5 横山　右京（館商工）
6 持丸　叶夢（桐　商）
7 髙橋　来輝（中央中等）
8 新井　祐貴（藤　北）
9 毒島　蒼和（清　桜）
10 中宮　大騎（樹　徳）
11 ベルティス　ホサク（伊　工）
12 吉澤　俊（共　愛）
13 髙野　優樹（前　東）
14 天野　莉玖斗（沼　田）
15 新井　陽太（太　田）
16 ユトクカイル（藤中央）
17 横田　望武（高　工）
18 吉田　吏玖（前　橋）
19 大谷　明慶（伊　商）
20 市川　陽輝（藤　工）
21 三澤　蒼雅（大間々）
22 鈴木　健（高　崎）
23 木村　真翔（高　商）
24 久保田　空（伊勢崎）
25 野尻　粋生（榛　名）
26 藤田　龍清（太　工）
27 新井　夕凱（市太田）
28 太田　唯貴（桐　生）
29 和田　快斗（大　泉）
30 鈴木　智也（新　島）
31 石川　将丞（市太田）
32 石原　琉偉（新田暁）
33 田部井　遥磨（太　田）
34 萩原　慎太（商大附）
35 木間　大耀（太　東）
36 小林　凛太郎（富　岡）
37 宮前　太雅（農　二）
38 石原　湊（市前橋）
39 関　悠人（前　南）
40 阿佐美　成龍（樹　徳）
41 霜田　真緒（太　工）
42 髙石　青來（桐　商）
43 中村　晴（前　商）
44 武藤　圭佑（高経附）
45 松本　隼介（渋　川）
46 石田　陸人（館　林）
47 亀田　礼虎（桐　工）
48 依田　健（勢　農）
49 横田　乃樹（西邑楽）
50 杉本　直央（清　明）
51 藤川　錬（前　工）
52 福島　衣良（青　翠）
53 飯田　快斗（前　橋）

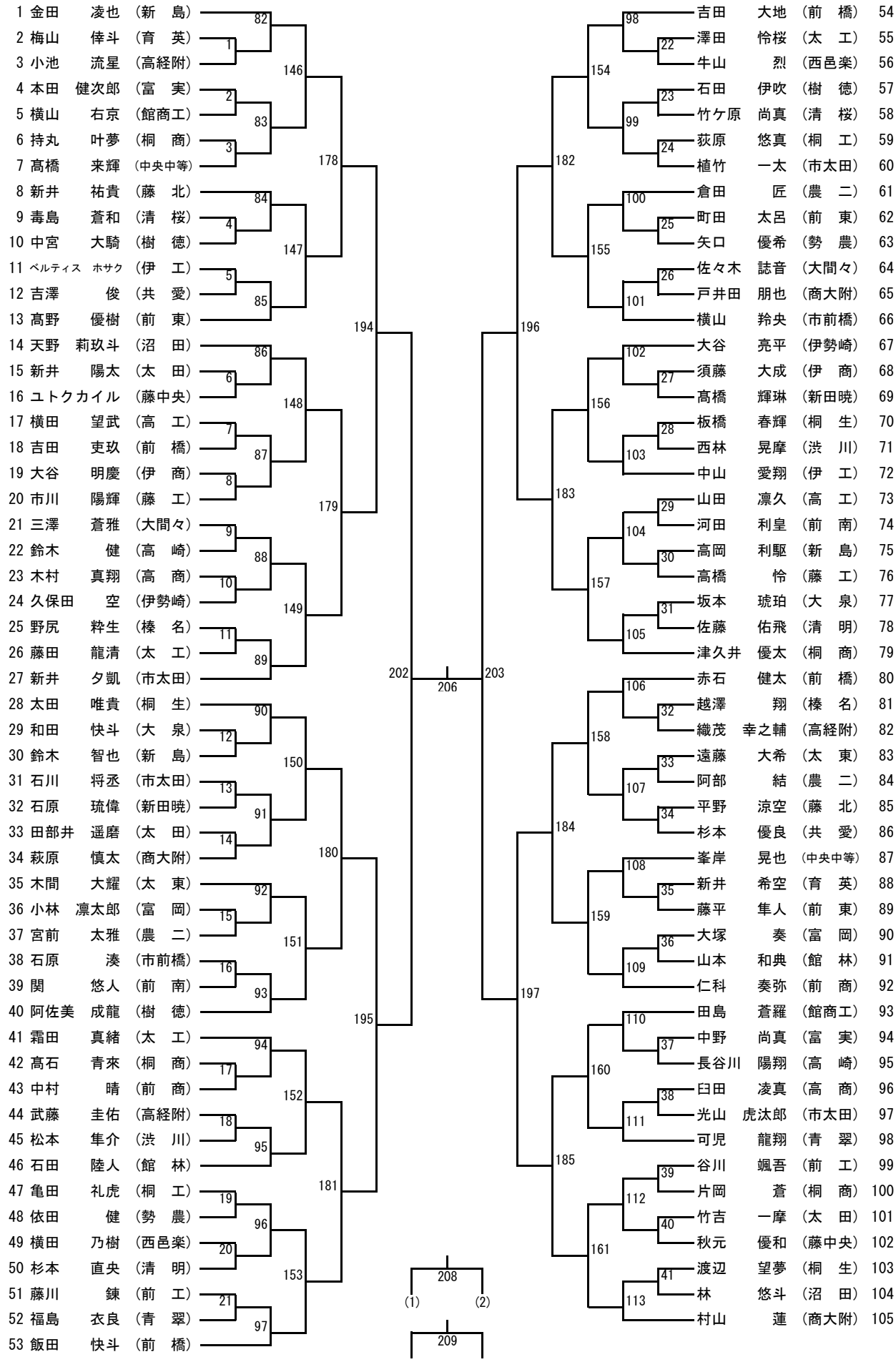

54 吉田　大地（前　橋）
55 澤田　怜桜（太　工）
56 牛山　烈（西邑楽）
57 石田　伊吹（樹　徳）
58 竹ケ原　尚真（清　桜）
59 荻原　悠真（桐　工）
60 植竹　一太（市太田）
61 倉田　匠（農　二）
62 町田　太呂（前　東）
63 矢口　優希（勢　農）
64 佐々木　誌音（大間々）
65 戸井田　朋也（商大附）
66 横山　羚央（市前橋）
67 大谷　亮平（伊勢崎）
68 須藤　大成（伊　商）
69 髙橋　輝琳（新田暁）
70 板橋　春輝（桐　生）
71 西林　晃摩（渋　川）
72 中山　愛翔（伊　工）
73 山田　凛久（高　工）
74 河田　利皇（前　南）
75 高岡　利駆（新　島）
76 高橋　怜（藤　工）
77 坂本　琥珀（大　泉）
78 佐藤　佑飛（清　明）
79 津久井　優太（桐　商）
80 赤石　健太（前　橋）
81 越澤　翔（榛　名）
82 織茂　幸之輔（高経附）
83 遠藤　大希（太　東）
84 阿部　結（農　二）
85 平野　涼空（藤　北）
86 杉本　優良（共　愛）
87 峯岸　晃也（中央中等）
88 新井　希空（育　英）
89 藤平　隼人（前　東）
90 大塚　奏（富　岡）
91 山本　和典（館　林）
92 仁科　奏弥（前　商）
93 田島　蒼羅（館商工）
94 中野　尚真（富　実）
95 長谷川　陽翔（高　崎）
96 臼田　凌真（高　商）
97 光山　虎汰郎（市太田）
98 可児　龍翔（青　翠）
99 谷川　颯吾（前　工）
100 片岡　蒼（桐　商）
101 竹吉　一摩（太　田）
102 秋元　優和（藤中央）
103 渡辺　望夢（桐　生）
104 林　悠斗（沼　田）
105 村山　蓮（商大附）

R8 高校総体
5月16,17日
アイオーしんきん伊勢崎アリーナ、太田市民体育館

男子シングルス（２）

106 土屋　航平（前　橋）
107 岩井　瞭（太　東）
108 岩田　昂大（前　南）
109 中西　惇仁（桐　生）
110 髙野　駿（桐　商）
111 笠原　悠希（市太田）
112 倉澤　暖（沼　田）
113 伊藤　瑞基（榛　名）
114 星野　晃希（前　商）
115 大塚　蒼馬（高　工）
116 下田　悠太（渋　川）
117 本澤　颯（館商工）
118 大竹　真尋（清　明）
119 江泉　怜太（清　桜）
120 権田　葵斗（商大附）
121 唐澤　彪太（藤　工）
122 松井　映汰（共　愛）
123 髙草木　健二（大間々）
124 髙橋　琉（高　商）
125 田辺　知成（新田暁）
126 齊藤　雅大（太　工）
127 石居　和真（前　工）
128 髙木　勇羽（伊勢崎）
129 木原　彩人（高経附）
130 荒井　一輝（太　田）
131 吉澤　亮我（新　島）
132 齊藤　聖矢（商大附）
133 中島　光（館　林）
134 清水　祐也（中央中等）
135 坂本　遙斗（大　泉）
136 中山　世南（藤　北）
137 小野　凛音（青　翠）
138 山田　将獅（育　英）
139 冨田　歩夢（伊　商）
140 五明　伊玖磨（富　岡）
141 松澤　和聖（前　橋）
142 大崎　颯太（伊　工）
143 上島　隼矢（市太田）
144 岡田　諒（藤中央）
145 玉谷　心（勢　農）
146 山崎　獅子斗（富　実）
147 新井　泰成（新　島）
148 恩田　琉我（桐　生）
149 中山　勇飛（前　橋）
150 佐藤　秀祐（高　崎）
151 長江　真優（桐　工）
152 加藤　駿希（西邑楽）
153 柴山　久生（農　二）
154 大木　洸平（市前橋）
155 廣橋　慶悟（前　東）
156 杉岡　縞其（樹　徳）
157 木戸　愛大（桐　商）

42 43 44 45 46 47 48 49 50 51 52 53 54 55 56 57 58 59 60 61

114 115 116 117 118 119 120 121 122 123 124 125 126 127 128 129

162 163 164 165 166 167 168 169

186 187 188 189

198 199

204 207 205

200 201

190 191 192 193

170 171 172 173 174 175 176 177

130 131 132 133 134 135 136 137 138 139 140 141 142 143 144 145

62 63 64 65 66 67 68 69 70 71 72 73 74 75 76 77 78 79 80 81

久保田　幸希（前　橋）158
髙橋　優斗（新　島）159
池末　周弥（清　桜）160
早瀬　碧人（中央中等）161
久保田　暖人（伊勢崎）162
鈴木　琉稀空（太　東）163
松永　翔（桐　商）164
岡部　由翔（富　実）165
伊藤　颯汰（高　商）166
齋藤　翼（伊　商）167
佐藤　響（樹　徳）168
半田　蒼拓（高　崎）169
大橋　侑朔（前　工）170
梅津　楯（大　泉）171
須田　翔琉（前　東）172
木島　優空（共　愛）173
関口　渋矢（藤　北）174
見供　晄來（太　工）175
山口　悠斗（前　南）176
新井　佑翼（商大附）177
中川　祐司（高　工）178
萩原　慶一（育　英）179
帆足　直輝（館商工）180
見城　大地（沼　田）181
大嶋　凛空（桐　生）182
廣木　蒼（高経附）183
髙草木　唯斗（市太田）184
田中　馨一（高経附）185
井口　瞭（清　明）186
須田　蓮央（農　二）187
中島　一埜（勢　農）188
八木　涼綺（共　愛）189
木暮　航大（渋　川）190
塚原　健結（西邑楽）191
渡辺　匠海（桐　商）192
齋藤　廉（新　島）193
長谷川　大晟（桐　生）194
飯野　瑛太（中央中等）195
佐藤　椋亮（富　岡）196
二渡　順平（桐　工）197
吉田　陽飛（青　翠）198
宗形　昊汰（新田暁）199
上岡　凰雅（館　林）200
柳　瑛斗（前　商）201
茂木　陽良（太　田）202
木村　徳（伊　工）203
金井　拳叶（藤中央）204
籾山　健太郎（大間々）205
萩原　凪（市前橋）206
細野　壮馬（前　橋）207
大森　颯真（藤　工）208
後藤　達人（商大附）209