R6 新人戦(1年生 シングルス)

(146)

1	石田	陸人	(館　林)
2	山田	凛久	(高　工)
3	梅山	倖斗	(育　英)
4	木樽	優太	(沼　田)
5	宮澤	柊太	(青　翠)
6	木村	真翔	(高　商)
7	茂木	優翔	(前　橋)
8	斉藤	利空	(太　田)
9	中野	尚真	(富　実)
10	横山	羚央	(市前橋)
11	中澤	海斗	(桐　生)
12	岩田	拓樹	(伊　工)
13	清水	祐也	(中央中等)
14	小池	流星	(高経附)
15	小林	優翔	(館商工)
16	遠藤	きよし	(清　明)
17	渡邉	翔真	(勢　農)
18	島津	瑛太	(富　岡)
19	宮前	太雅	(農　二)
20	江泉	怜太	(清　桜)
21	木島	優空	(共　愛)
22	舩津	亜蓮	(前　南)
23	濱野	太耀	(伊勢崎)
24	松井	一歩	(前　商)
25	松本	隼介	(渋　川)
26	長谷川	陽翔	(高　崎)
27	中宮	大騎	(樹　徳)
28	横田	乃樹	(西邑楽)
29	新井	祐貴	(藤　北)
30	荻原	悠真	(桐　工)
31	谷川	颯吾	(前　工)
32	田辺	瑛大	(利根実)
33	唐澤	彪太	(藤　工)
34	入谷	玲次	(太　東)
35	藤平	隼人	(前　東)
36	小林	翔夢	(新田暁)

74	織茂	幸之輔	(高経附)
75	柳	瑛斗	(前　商)
76	木暮	航大	(渋　川)
77	髙橋	琉	(高　商)
78	萩原	慶一	(育　英)
79	市川	陽輝	(藤　工)
80	湯本	尊耶	(市前橋)
81	河田	利皇	(前　南)
82	及川	皓大	(新田暁)
83	可児	龍翔	(青　翠)
84	中根	祐人	(前　東)
85	茂木	悠翔	(高　工)
86	今岡	龍雅	(高　崎)
87	柿沼	駿	(桐　生)
88	植竹	玲太	(太　東)
89	加藤	友紀人	(清　明)
90	田村	智也	(富　実)
91	二渡	順平	(桐　工)
92	櫻井	悠人	(伊勢崎)
93	星野	瑛汰	(沼　田)
94	山中	寛仁	(農　二)
95	依田	健	(勢　農)
96	落合	涼介	(樹　徳)
97	飯森	太士朗	(利根実)
98	遠藤	裕哉	(館　林)
99	田島	万	(前　工)
100	諏訪	天音	(太　田)
101	松井	映汰	(共　愛)
102	西郷	倭	(前　橋)
103	澤田	歩	(富　岡)
104	上岡	駿太	(市太田)
105	菊池	恒明	(清　桜)
106	橋本	朱生	(太　工)
107	加藤	駿希	(西邑楽)
108	三木	司穏	(中央中等)
109	木村	徳	(伊　工)

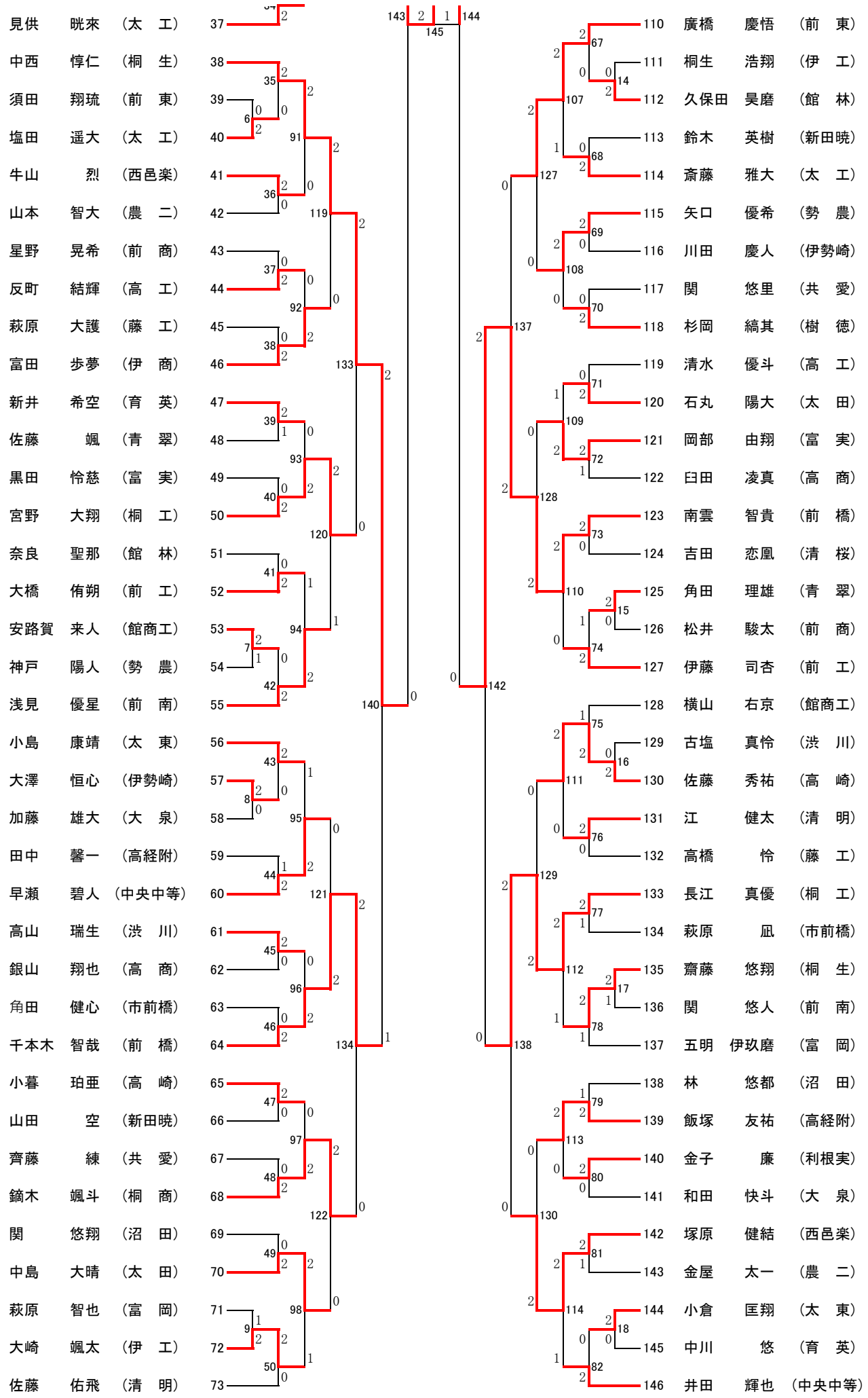
見供 晄來 （太 工） 37
中西 惇仁 （桐 生） 38
須田 翔琉 （前 東） 39
塩田 遥大 （太 工） 40
牛山 烈 （西邑楽） 41
山本 智大 （農 二） 42
星野 晃希 （前 商） 43
反町 結輝 （高 工） 44
萩原 大護 （藤 工） 45
富田 歩夢 （伊 商） 46
新井 希空 （育 英） 47
佐藤 颯 （青 翠） 48
黒田 怜慈 （富 実） 49
宮野 大翔 （桐 工） 50
奈良 聖那 （館 林） 51
大橋 侑朔 （前 工） 52
安路賀 来人 （館商工） 53
神戸 陽人 （勢 農） 54
浅見 優星 （前 南） 55
小島 康靖 （太 東） 56
大澤 恒心 （伊勢崎） 57
加藤 雄大 （大 泉） 58
田中 馨一 （高経附） 59
早瀬 碧人 （中央中等） 60
高山 瑞生 （渋 川） 61
銀山 翔也 （高 商） 62
角田 健心 （市前橋） 63
千本木 智哉 （前 橋） 64
小暮 珀亜 （高 崎） 65
山田 空 （新田暁） 66
齊藤 練 （共 愛） 67
鏑木 颯斗 （桐 商） 68
関 悠翔 （沼 田） 69
中島 大晴 （太 田） 70
萩原 智也 （富 岡） 71
大崎 颯太 （伊 工） 72
佐藤 佑飛 （清 明） 73
110 廣橋 慶悟 （前 東）
111 桐生 浩翔 （伊 工）
112 久保田 昊磨 （館 林）
113 鈴木 英樹 （新田暁）
114 斎藤 雅大 （太 工）
115 矢口 優希 （勢 農）
116 川田 慶人 （伊勢崎）
117 関 悠里 （共 愛）
118 杉岡 縞其 （樹 徳）
119 清水 優斗 （高 工）
120 石丸 陽大 （太 田）
121 岡部 由翔 （富 実）
122 臼田 凌真 （高 商）
123 南雲 智貴 （前 橋）
124 吉田 恋凰 （清 桜）
125 角田 理雄 （青 翠）
126 松井 駿太 （前 商）
127 伊藤 司杏 （前 工）
128 横山 右京 （館商工）
129 古塩 真怜 （渋 川）
130 佐藤 秀祐 （高 崎）
131 江 健太 （清 明）
132 高橋 怜 （藤 工）
133 長江 真優 （桐 工）
134 萩原 凪 （市前橋）
135 齋藤 悠翔 （桐 生）
136 関 悠人 （前 南）
137 五明 伊玖磨 （富 岡）
138 林 悠都 （沼 田）
139 飯塚 友祐 （高経附）
140 金子 廉 （利根実）
141 和田 快斗 （大 泉）
142 塚原 健結 （西邑楽）
143 金屋 太一 （農 二）
144 小倉 匡翔 （太 東）
145 中川 悠 （育 英）
146 井田 輝也 （中央中等）

R6 新人戦(男子1年生シングルス)ベスト32

(140)

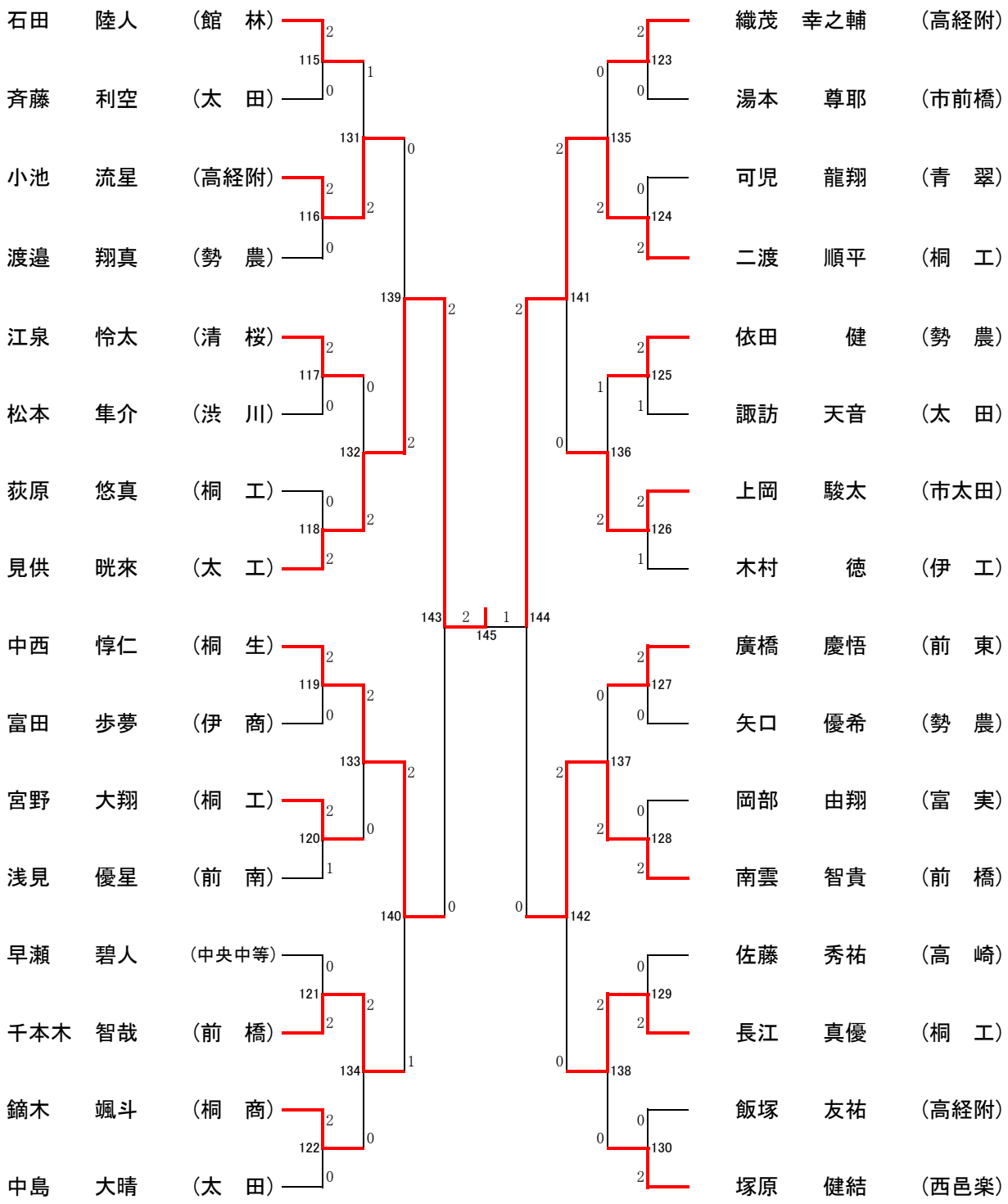

大会名　R6 新人戦(男子1年生シングルス)　記録用紙

令和6年11月4日

第回戦	試合番号	勝者名	(所属)	スコア	敗者名	(所属)
5	131	小池　流星	高経附	2 { 16 − 14 12 − 15 15 − 13 } 1	石田　陸人	館林
5	132	見供　晄來	太工	2 { 15 − 8 15 − 5 } 0	江泉　怜太	清桜
5	133	中西　惇仁	桐生	2 { 15 − 13 15 − 7 } 0	宮野　大翔	桐工
5	134	千本木　智哉	前橋	2 { 15 − 8 15 − 6 } 0	鏑木　颯斗	桐商
5	135	二渡　順平	桐工	2 { 16 − 14 15 − 11 } 0	織茂　幸之輔	高経附
5	136	上岡　駿太	市太田	2 { 15 − 8 15 − 17 16 − 14 } 1	依田　健	勢農
5	137	南雲　智貴	前橋	2 { 15 − 10 15 − 11 } 0	廣橋　慶悟	前東
5	138	長江　真優	桐工	2 { 15 − 8 15 − 4 } 0	塚原　健結	西邑楽
6	139	見供　晄來	太工	2 { 15 − 6 − キ } 0	小池　流星	高経附
6	140	中西　惇仁	桐生	2 { 15 − 8 13 − 15 15 − 10 } 1	千本木　智哉	前橋
6	141	二渡　順平	桐工	2 { 15 − 6 16 − 14 } 0	上岡　駿太	市太田
6	142	南雲　智貴	前橋	2 { 15 − 10 15 − 11 } 0	長江　真優	桐工
7	143	見供　晄來	太工	2 { 21 − 17 17 − 15 } 0	中西　惇仁	桐生
7	144	二渡　順平	桐工	2 { 15 − 2 15 − 9 } 0	南雲　智貴	前橋
8	145	見供　晄來	太工	2 { 15 − 6 8 − 15 15 − 9 } 1	二渡　順平	桐工