R8 新人戦(男子ダブルス)

(204)

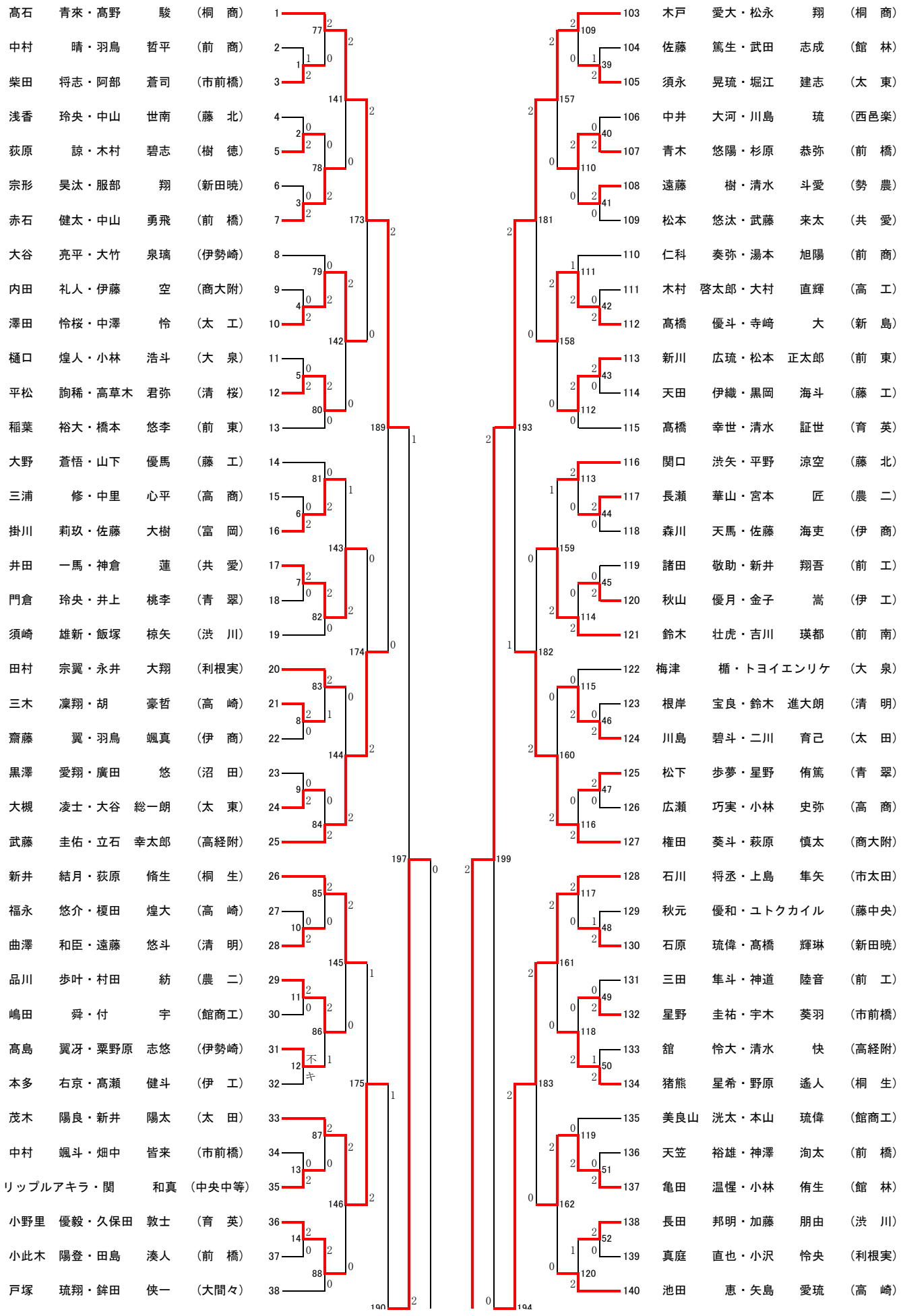

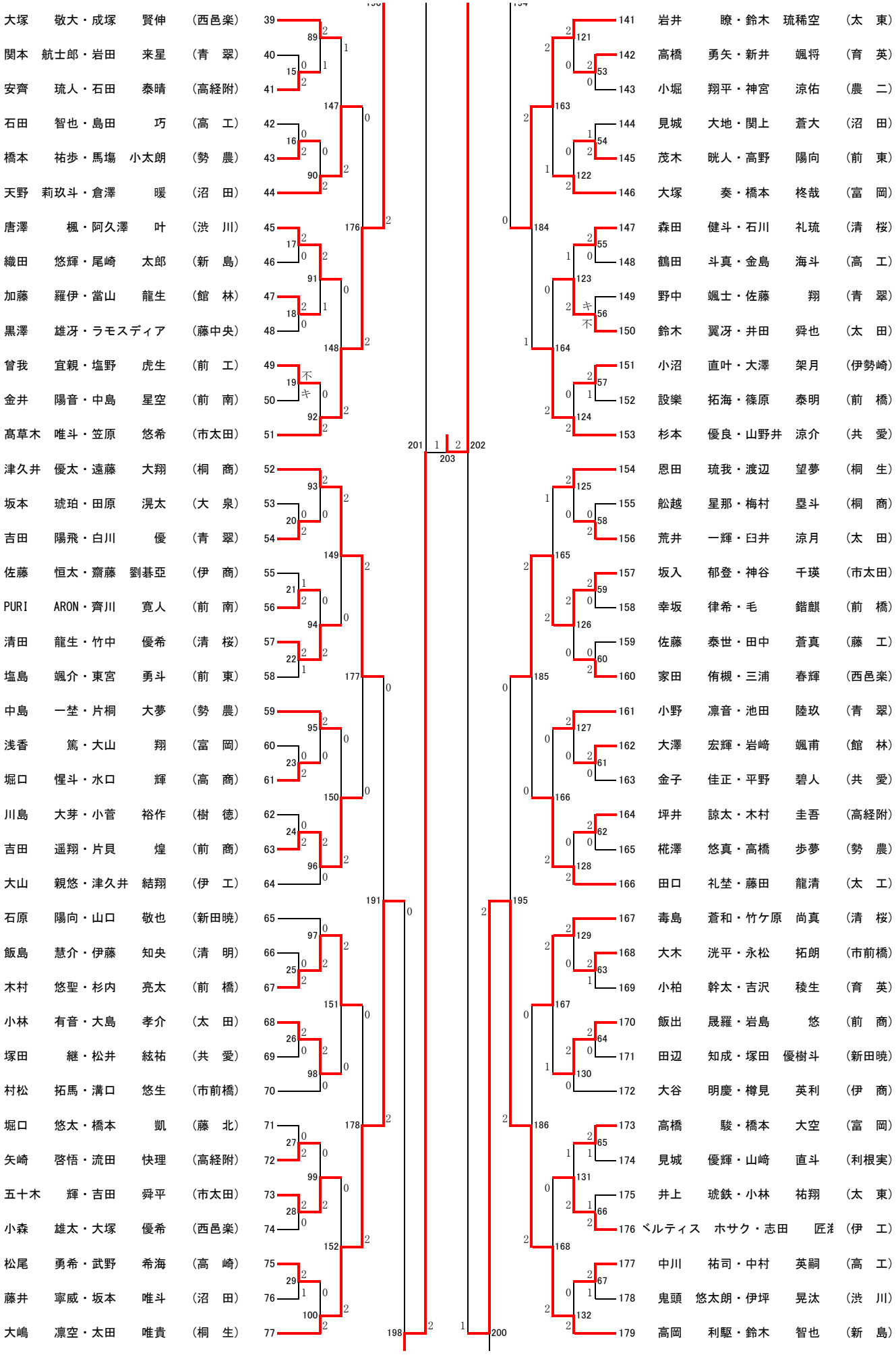
大塚 敬大・成塚 賢伸 （西邑楽）
関本 航士郎・岩田 来星 （青 翠）
安齊 琉人・石田 泰晴 （高経附）
石田 智也・島田 巧 （高 工）
橋本 祐歩・馬塲 小太朗 （勢 農）
天野 莉玖斗・倉澤 暖 （沼 田）
唐澤 楓・阿久澤 叶 （渋 川）
織田 悠輝・尾崎 太郎 （新 島）
加藤 羅伊・當山 龍生 （館 林）
黒澤 雄冴・ラモスディア （藤中央）
曾我 宜親・塩野 虎生 （前 工）
金井 陽音・中島 星空 （前 南）
髙草木 唯斗・笠原 悠希 （市太田）
津久井 優太・遠藤 大翔 （桐 商）
坂本 琥珀・田原 滉太 （大 泉）
吉田 陽飛・白川 優 （青 翠）
佐藤 恒太・齋藤 劉碁亞 （伊 商）
PURI ARON・齊川 寛人 （前 南）
清田 龍生・竹中 優希 （清 桜）
塩島 颯介・東宮 勇斗 （前 東）
中島 一埜・片桐 大夢 （勢 農）
浅香 篤・大山 翔 （富 岡）
堀口 惺斗・水口 輝 （高 商）
川島 大芽・小菅 裕作 （樹 徳）
吉田 遥翔・片貝 煌 （前 商）
大山 親悠・津久井 結翔 （伊 工）
石原 陽向・山口 敬也 （新田暁）
飯島 慧介・伊藤 知央 （清 明）
木村 悠聖・杉内 亮太 （前 橋）
小林 有音・大島 孝介 （太 田）
塚田 継・松井 絃祐 （共 愛）
村松 拓馬・溝口 悠生 （市前橋）
堀口 悠太・橋本 凱 （藤 北）
矢崎 啓悟・流田 快理 （高経附）
五十木 輝・吉田 舜平 （市太田）
小森 雄太・大塚 優希 （西邑楽）
松尾 勇希・武野 希海 （高 崎）
藤井 寧威・坂本 唯斗 （沼 田）
大嶋 凛空・太田 唯貴 （桐 生）
岩井 瞭・鈴木 琉稀空 （太 東）
高橋 勇矢・新井 颯将 （育 英）
小堀 翔平・神宮 涼佑 （農 二）
見城 大地・関上 蒼大 （沼 田）
茂木 晄人・高野 陽向 （前 東）
大塚 奏・橋本 柊哉 （富 岡）
森田 健斗・石川 礼琉 （清 桜）
鶴田 斗真・金島 海斗 （高 工）
野中 颯士・佐藤 翔 （青 翠）
鈴木 翼冴・井田 舜也 （太 田）
小沼 直叶・大澤 架月 （伊勢崎）
設樂 拓海・篠原 泰明 （前 橋）
杉本 優良・山野井 涼介 （共 愛）
恩田 琉我・渡辺 望夢 （桐 生）
舩越 星那・梅村 塁斗 （桐 商）
荒井 一輝・臼井 涼月 （太 田）
坂入 郁登・神谷 千瑛 （市太田）
幸坂 律希・毛 鎗麒 （前 橋）
佐藤 泰世・田中 蒼真 （藤 工）
家田 侑槻・三浦 春輝 （西邑楽）
小野 凛音・池田 陸玖 （青 翠）
大澤 宏輝・岩﨑 颯甫 （館 林）
金子 佳正・平野 碧人 （共 愛）
坪井 諒太・木村 圭吾 （高経附）
椛澤 悠真・高橋 歩夢 （勢 農）
田口 礼埜・藤田 龍清 （太 工）
毒島 蒼和・竹ケ原 尚真 （清 桜）
大木 洸平・永松 拓朗 （市前橋）
小柏 幹太・吉沢 稜生 （育 英）
飯出 晟羅・岩島 悠 （前 商）
田辺 知成・塚田 優樹斗 （新田暁）
大谷 明慶・樽見 英利 （伊 商）
高橋 駿・橋本 大空 （富 岡）
見城 優輝・山﨑 直斗 （利根実）
井上 琥鉄・小林 祐翔 （太 東）
ベルティス ホサク・志田 匠海 （伊 工）
中川 祐司・中村 英嗣 （高 工）
鬼頭 悠太朗・伊坪 晃汰 （渋 川）
高岡 利駆・鈴木 智也 （新 島）

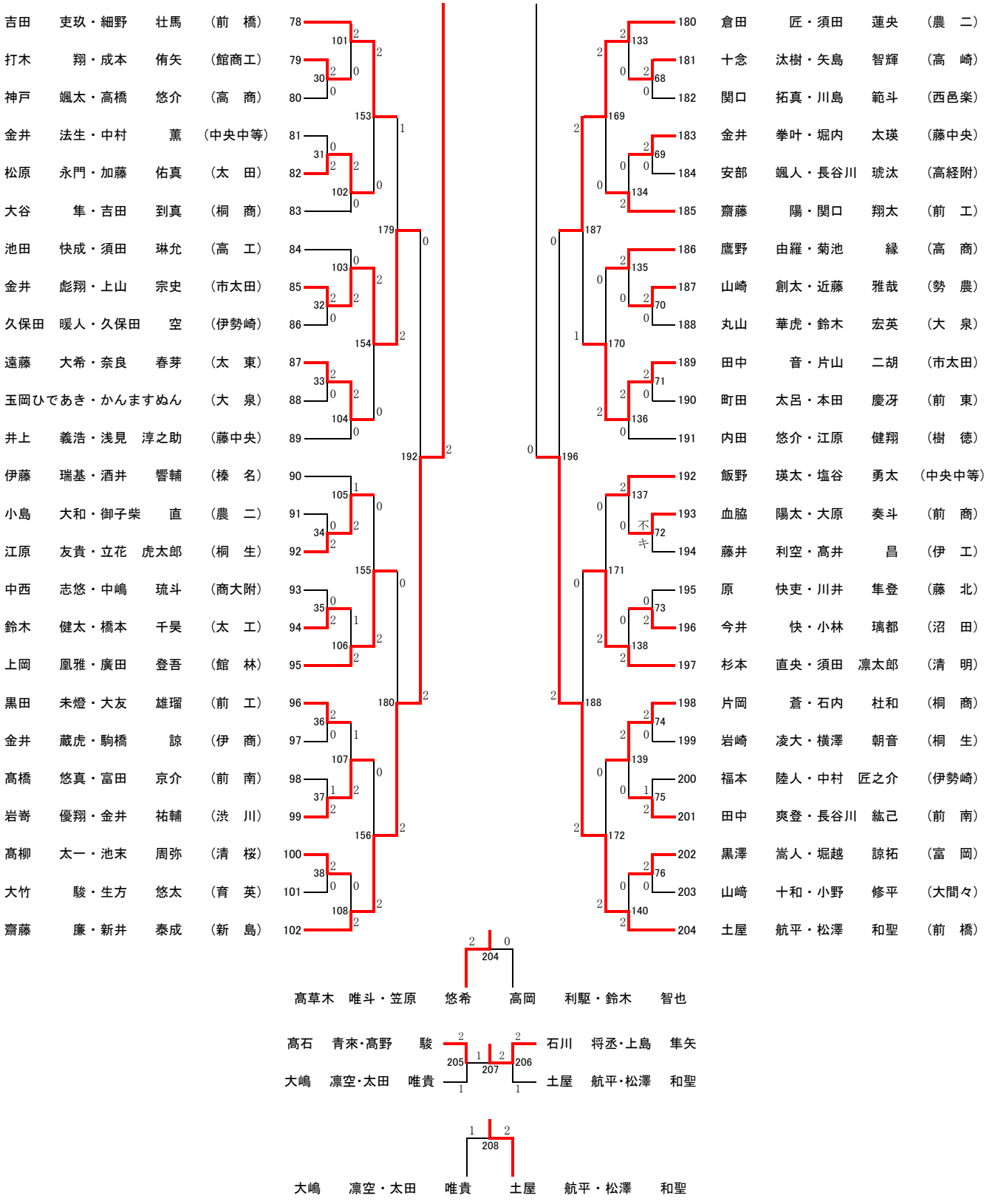
吉田　吏玖・細野　壮馬　（前　橋）
打木　翔・成本　侑矢　（館商工）
神戸　颯太・高橋　悠介　（高　商）
金井　法生・中村　薫　（中央中等）
松原　永門・加藤　佑真　（太　田）
大谷　隼・吉田　到真　（桐　商）
池田　快成・須田　琳允　（高　工）
金井　彪翔・上山　宗史　（市太田）
久保田　暖人・久保田　空　（伊勢崎）
遠藤　大希・奈良　春芽　（太　東）
玉岡ひであき・かんますぬん　（大　泉）
井上　義浩・浅見　淳之助　（藤中央）
伊藤　瑞基・酒井　響輔　（榛　名）
小島　大和・御子柴　直　（農　二）
江原　友貴・立花　虎太郎　（桐　生）
中西　志悠・中嶋　琉斗　（商大附）
鈴木　健太・橋本　千昊　（太　工）
上岡　凰雅・廣田　登吾　（館　林）
黒田　未燈・大友　雄瑠　（前　工）
金井　蔵虎・駒橋　諒　（伊　商）
髙橋　悠真・富田　京介　（前　南）
岩嵜　優翔・金井　祐輔　（渋　川）
髙柳　太一・池末　周弥　（清　桜）
大竹　駿・生方　悠太　（育　英）
齋藤　廉・新井　泰成　（新　島）
倉田　匠・須田　蓮央　（農　二）
十念　汰樹・矢島　智輝　（高　崎）
関口　拓真・川島　範斗　（西邑楽）
金井　拳叶・堀内　太瑛　（藤中央）
安部　颯人・長谷川　琥汰　（高経附）
齋藤　陽・関口　翔太　（前　工）
鷹野　由羅・菊池　縁　（高　商）
山崎　創太・近藤　雅哉　（勢　農）
丸山　華虎・鈴木　宏英　（大　泉）
田中　音・片山　二胡　（市太田）
町田　太呂・本田　慶冴　（前　東）
内田　悠介・江原　健翔　（樹　徳）
飯野　瑛太・塩谷　勇太　（中央中等）
血脇　陽太・大原　奏斗　（前　商）
藤井　利空・髙井　昌　（伊　工）
原　快吏・川井　隼登　（藤　北）
今井　快・小林　璃都　（沼　田）
杉本　直央・須田　凛太郎　（清　明）
片岡　蒼・石内　杜和　（桐　商）
岩崎　凌大・横澤　朝音　（桐　生）
福本　陸人・中村　匠之介　（伊勢崎）
田中　爽登・長谷川　紘己　（前　南）
黒澤　嵩人・堀越　諒拓　（富　岡）
山﨑　十和・小野　修平　（大間々）
土屋　航平・松澤　和聖　（前　橋）
不戦
髙草木　唯斗・笠原　悠希　高岡　利駆・鈴木　智也
髙石　青來・髙野　駿　石川　将丞・上島　隼矢
大嶋　凛空・太田　唯貴　土屋　航平・松澤　和聖
大嶋　凛空・太田　唯貴　土屋　航平・松澤　和聖

R8 新人戦(男子ダブルス)ベスト32

(204)

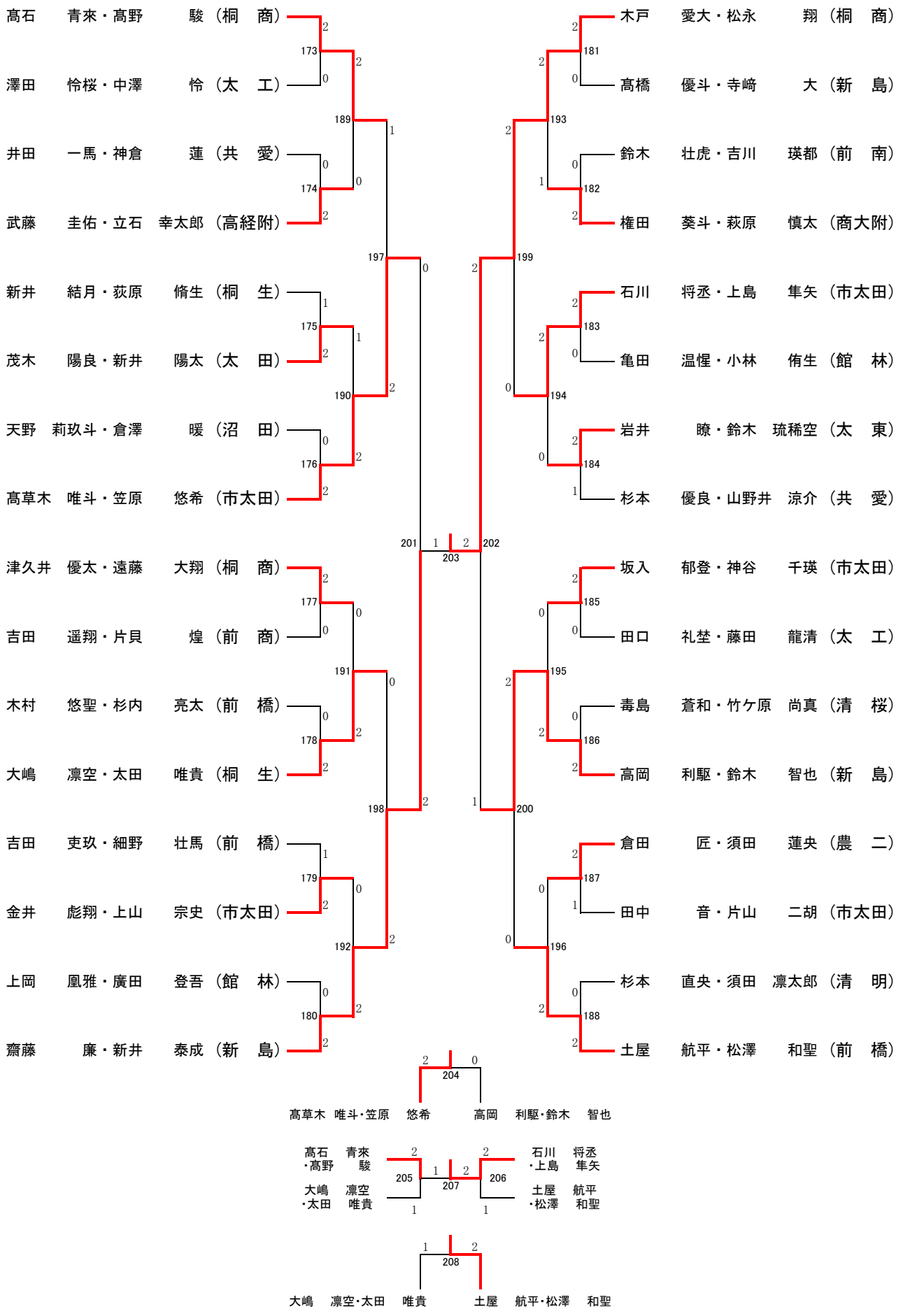

大会名　　R8 新人戦(男子ダブルス)　　記録用紙

令和8年11月1日

第回戦	試合番号	勝者名	（所属）	スコア	敗者名	（所属）
5	189	髙石　青來・髙野　駿	桐　商	2 { 15 — 8, 15 — 6 } 0	武藤　圭佑・立石　幸太郎	高経附
5	190	髙草木　唯斗・笠原　悠希	市太田	2 { 12 — 15, 15 — 11, 15 — 10 } 1	茂木　陽良・新井　陽太	太　田
5	191	大嶋　凛空・太田　唯貴	桐　生	2 { 15 — 10, 15 — 11 } 0	津久井　優太・遠藤　大翔	桐　商
5	192	齋藤　廉・新井　泰成	新　島	2 { 15 — 8, 15 — 3 } 0	金井　彪翔・上山　宗史	市太田
5	193	木戸　愛大・松永　翔	桐　商	2 { 15 — 7, 10 — 15, 16 — 14 } 1	権田　葵斗・萩原　慎太	商大附
5	194	石川　将丞・上島　隼矢	市太田	2 { 15 — 4, 15 — 11 } 0	岩井　瞭・鈴木　琉稀空	太　東
5	195	高岡　利駆・鈴木　智也	新　島	2 { 17 — 15, 15 — 6 } 0	坂入　郁登・神谷　千瑛	市太田
5	196	土屋　航平・松澤　和聖	前　橋	2 { 15 — 5, 15 — 10 } 0	倉田　匠・須田　蓮央	農　二
6	197	髙草木　唯斗・笠原　悠希	市太田	2 { 15 — 9, 12 — 15, 15 — 7 } 1	髙石　青來・髙野　駿	桐　商
6	198	齋藤　廉・新井　泰成	新　島	2 { 15 — 8, 15 — 8 } 0	大嶋　凛空・太田　唯貴	桐　生
6	199	木戸　愛大・松永　翔	桐　商	2 { 15 — 11, 15 — 13 } 0	石川　将丞・上島　隼矢	市太田
6	200	高岡　利駆・鈴木　智也	新　島	2 { 17 — 15, 15 — 12 } 0	土屋　航平・松澤　和聖	前　橋
7	201	齋藤　廉・新井　泰成	新　島	2 { 15 — 11, 15 — 12 } 0	髙草木　唯斗・笠原　悠希	市太田
7	202	木戸　愛大・松永　翔	桐　商	2 { 15 — 10, 14 — 16, 15 — 11 } 1	高岡　利駆・鈴木　智也	新　島
8	203	木戸　愛大・松永　翔	桐　商	2 { 10 — 15, 17 — 15, 15 — 7 } 1	齋藤　廉・新井　泰成	新　島
8	204	髙草木　唯斗・笠原　悠希	市太田	2 { 15 — 7, 15 — 12 } 0	高岡　利駆・鈴木　智也	新　島
順位決定1	205	髙石　青來・髙野　駿	桐　商	2 { 15 — 17, 15 — 12, 15 — 11 } 1	大嶋　凛空・太田　唯貴	桐　生
順位決定1	206	石川　将丞・上島　隼矢	市太田	2 { 13 — 15, 17 — 15, 15 — 8 } 1	土屋　航平・松澤　和聖	前　橋
順位決定2	207	石川　将丞・上島　隼矢	市太田	2 { 15 — 13, 13 — 15, 15 — 12 } 1	髙石　青來・髙野　駿	桐　商
順位決定2	208	土屋　航平・松澤　和聖	前　橋	2 { 11 — 15, 15 — 9, 15 — 5 } 1	大嶋　凛空・太田　唯貴	桐　生