R8 新人戦(女子ダブルス)

(161)

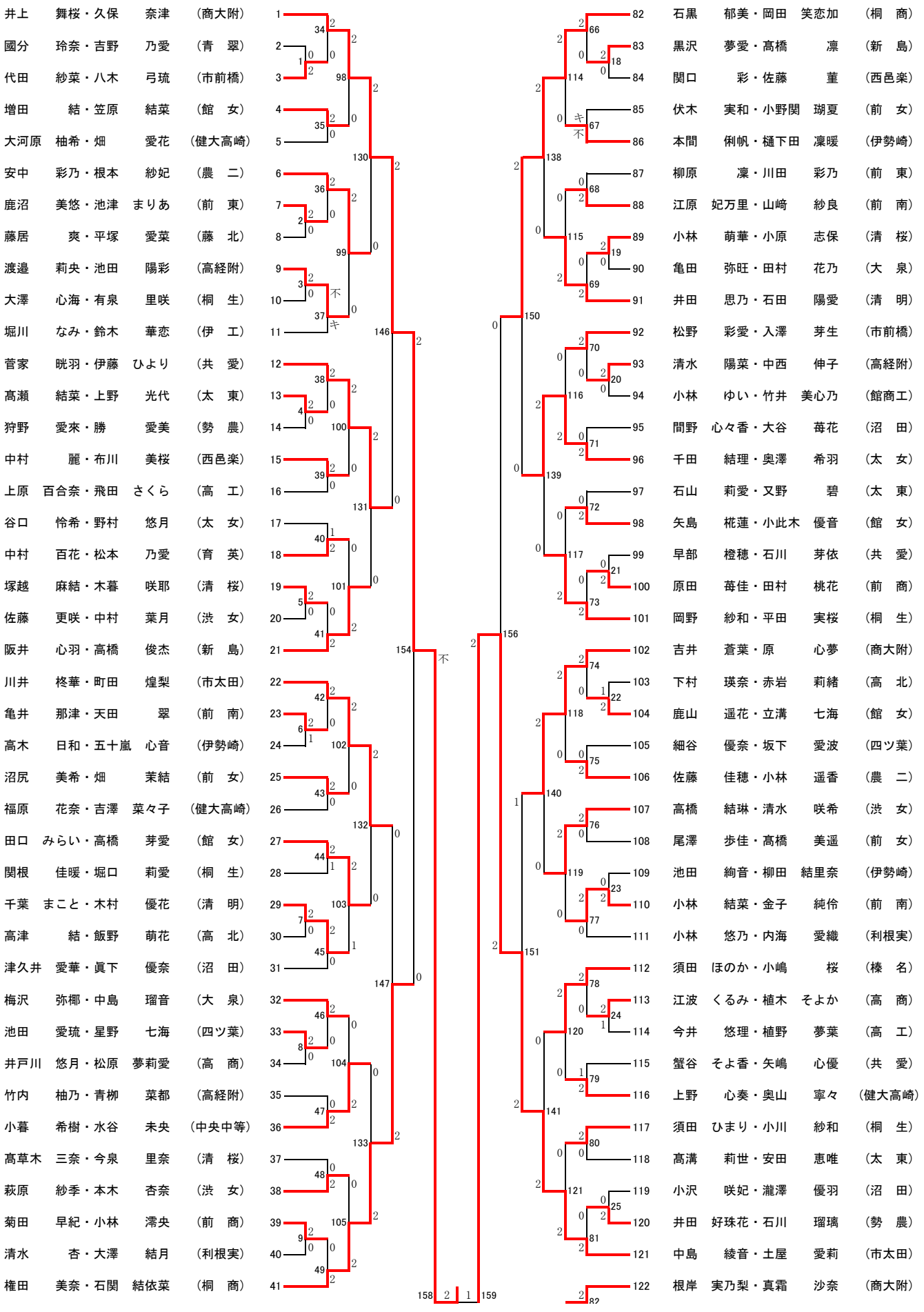

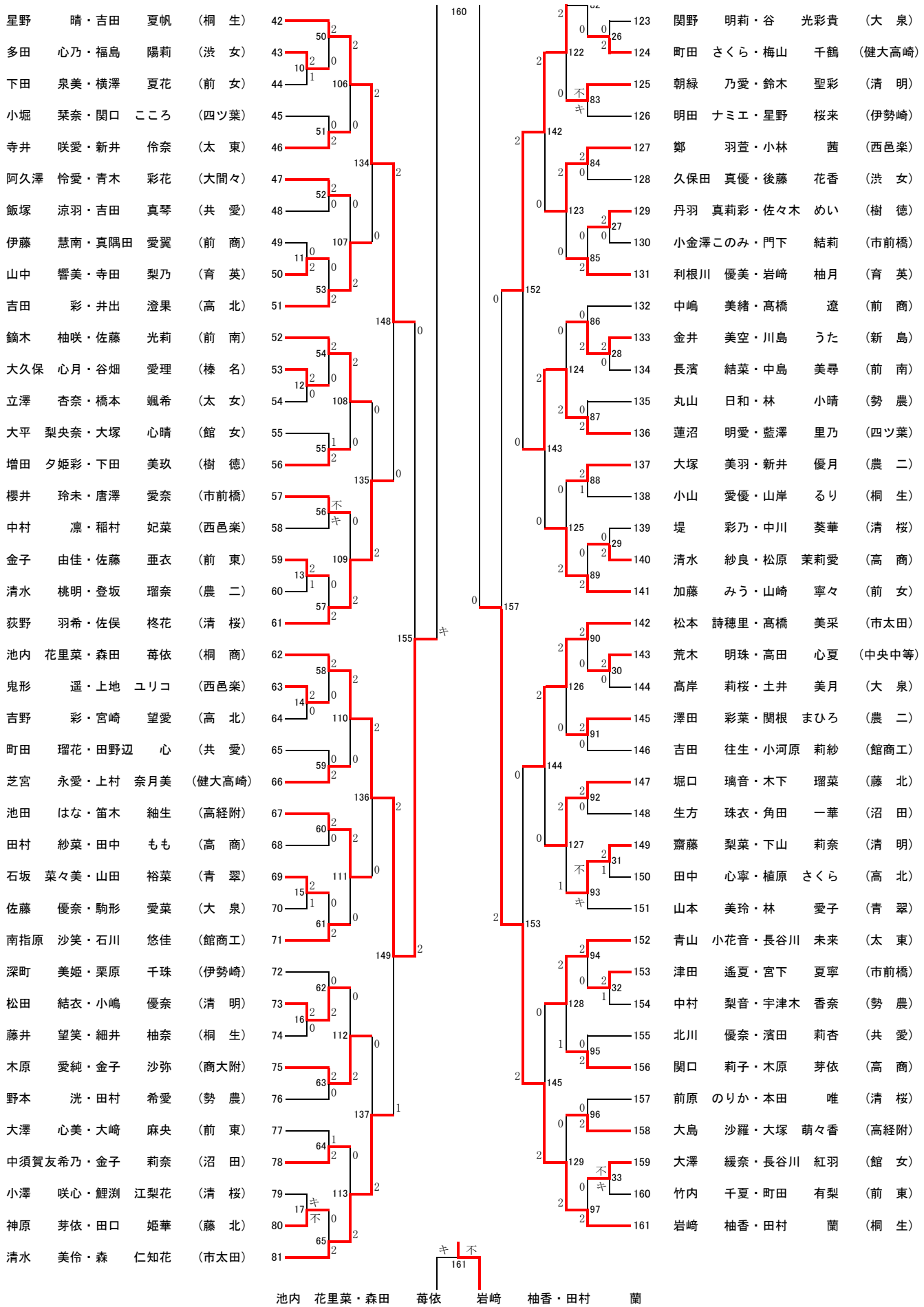
星野　晴・吉田　夏帆　（桐　生）
多田　心乃・福島　陽莉　（渋　女）
下田　泉美・横澤　夏花　（前　女）
小堀　栞奈・関口　こころ　（四ツ葉）
寺井　咲愛・新井　伶奈　（太　東）
阿久澤　怜愛・青木　彩花　（大間々）
飯塚　涼羽・吉田　真琴　（共　愛）
伊藤　慧南・真隅田　愛翼　（前　商）
山中　響美・寺田　梨乃　（育　英）
吉田　彩・井出　澄果　（高　北）
鏑木　柚咲・佐藤　光莉　（前　南）
大久保　心月・谷畑　愛理　（榛　名）
立澤　杏奈・橋本　颯希　（太　女）
大平　梨央奈・大塚　心晴　（館　女）
増田　夕姫彩・下田　美玖　（樹　徳）
櫻井　玲未・唐澤　愛奈　（市前橋）
中村　凛・稲村　妃菜　（西邑楽）
金子　由佳・佐藤　亜衣　（前　東）
清水　桃明・登坂　瑠奈　（農　二）
荻野　羽希・佐俣　柊花　（清　桜）
池内　花里菜・森田　苺依　（桐　商）
鬼形　遥・上地　ユリコ　（西邑楽）
吉野　彩・宮崎　望愛　（高　北）
町田　瑠花・田野辺　心　（共　愛）
芝宮　永愛・上村　奈月美　（健大高崎）
池田　はな・笛木　紬生　（高経附）
田村　紗菜・田中　もも　（高　商）
石坂　菜々美・山田　裕菜　（青　翠）
佐藤　優奈・駒形　愛菜　（大　泉）
南指原　沙笑・石川　悠佳　（館商工）
深町　美姫・栗原　千珠　（伊勢崎）
松田　結衣・小嶋　優奈　（清　明）
藤井　望笑・細井　柚奈　（桐　生）
木原　愛純・金子　沙弥　（商大附）
野本　洸・田村　希愛　（勢　農）
大澤　心美・大﨑　麻央　（前　東）
中須賀友希乃・金子　莉奈　（沼　田）
小澤　咲心・鯉渕　江梨花　（清　桜）
神原　芽依・田口　姫華　（藤　北）
清水　美伶・森　仁知花　（市太田）
関野　明莉・谷　光彩貴　（大　泉）
町田　さくら・梅山　千鶴　（健大高崎）
朝緑　乃愛・鈴木　聖彩　（清　明）
明田　ナミエ・星野　桜来　（伊勢崎）
鄭　羽萱・小林　茜　（西邑楽）
久保田　真優・後藤　花香　（渋　女）
丹羽　真莉彩・佐々木　めい　（樹　徳）
小金澤このみ・門下　結莉　（市前橋）
利根川　優美・岩﨑　柚月　（育　英）
中嶋　美緒・髙橋　遼　（前　商）
金井　美空・川島　うた　（新　島）
長濱　結菜・中島　美尋　（前　南）
丸山　日和・林　小晴　（勢　農）
蓮沼　明愛・藍澤　里乃　（四ツ葉）
大塚　美羽・新井　優月　（農　二）
小山　愛優・山岸　るり　（桐　生）
堤　彩乃・中川　葵華　（清　桜）
清水　紗良・松原　茉莉愛　（高　商）
加藤　みう・山崎　寧々　（前　女）
松本　詩穂里・髙橋　美采　（市太田）
荒木　明珠・高田　心夏　（中央中等）
髙岸　莉桜・土井　美月　（大　泉）
澤田　彩葉・関根　まひろ　（農　二）
吉田　往生・小河原　莉紗　（館商工）
堀口　璃音・木下　瑠菜　（藤　北）
生方　珠衣・角田　一華　（沼　田）
齋藤　梨菜・下山　莉奈　（清　明）
田中　心寧・植原　さくら　（高　北）
山本　美玲・林　愛子　（青　翠）
青山　小花音・長谷川　未来　（太　東）
津田　遙夏・宮下　夏寧　（市前橋）
中村　梨音・宇津木　香奈　（勢　農）
北川　優奈・濱田　莉杏　（共　愛）
関口　莉子・木原　芽依　（高　商）
前原　のりか・本田　唯　（清　桜）
大島　沙羅・大塚　萌々香　（高経附）
大澤　緩奈・長谷川　紅羽　（館　女）
竹内　千夏・町田　有梨　（前　東）
岩﨑　柚香・田村　蘭　（桐　生）
池内　花里菜・森田　苺依
岩﨑　柚香・田村　蘭

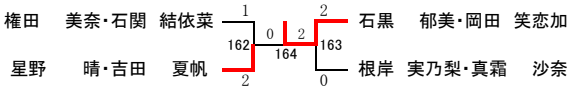
権田 美奈・石関 結依菜
星野 晴・吉田 夏帆
1
162
0
2
164
2
163
0
石黒 郁美・岡田 笑恋加
根岸 実乃梨・真霜 沙奈

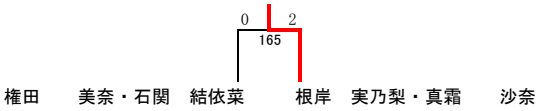
0
165
2
権田 美奈・石関 結依菜
根岸 実乃梨・真霜 沙奈

R8 新人戦(女子ダブルス)ベスト32

(161)

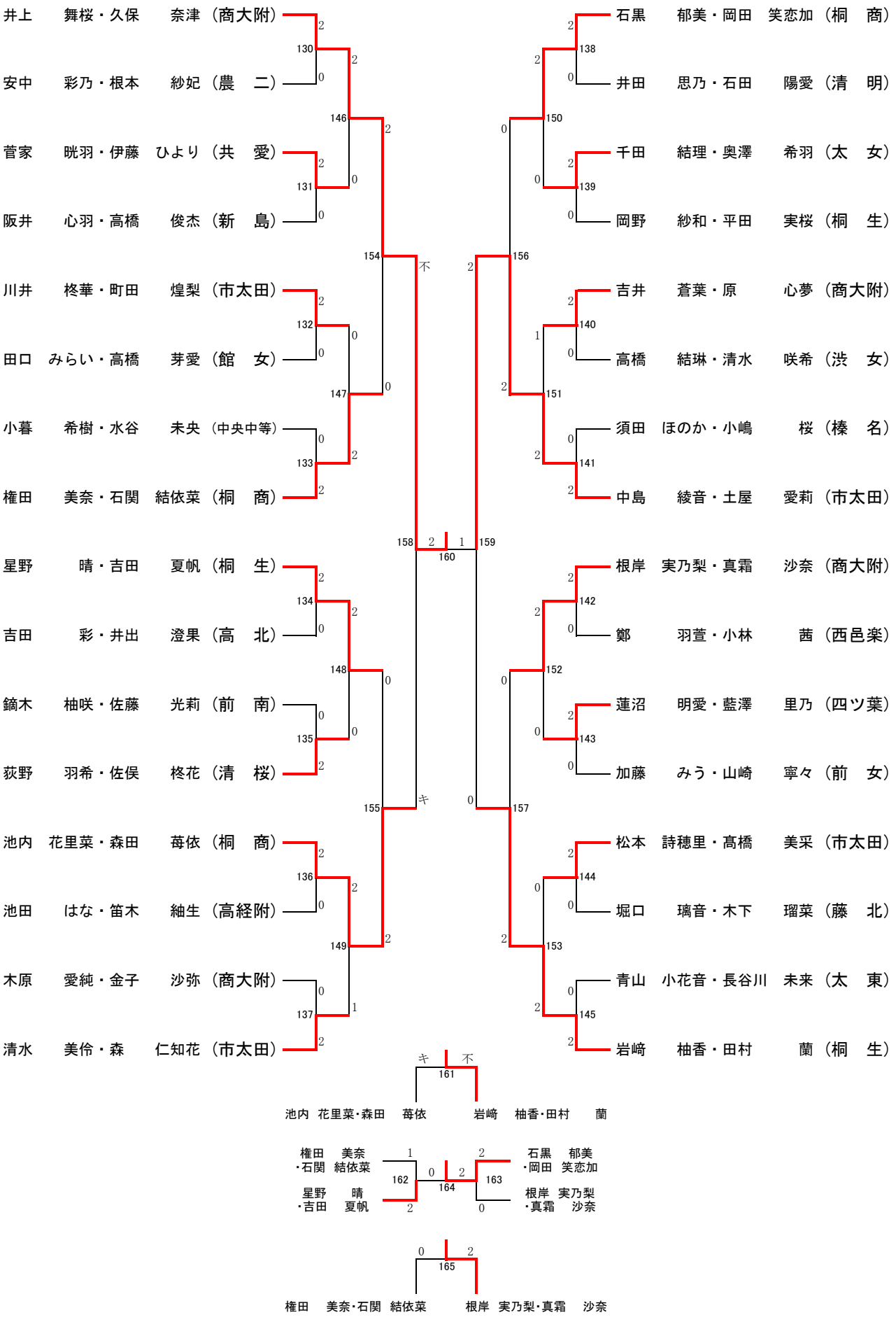

大会名　　R8 新人戦(女子ダブルス)　　記録用紙

令和8年11月1日

第回戦	試合番号	勝者名	（所属）	スコア	敗者名	（所属）
5	146	井上　舞桜・久保　奈津	商大附	2 { 15 — 12 / 15 — 9 } 0	菅家　晄羽・伊藤　ひより	共愛
5	147	権田　美奈・石関　結依菜	桐商	2 { 15 — 5 / 15 — 8 } 0	川井　柊華・町田　煌梨	市太田
5	148	星野　晴・吉田　夏帆	桐生	2 { 15 — 11 / 15 — 12 } 0	荻野　羽希・佐俣　柊花	清桜
5	149	池内　花里菜・森田　苺依	桐商	2 { 15 — 12 / 12 — 15 / 15 — 13 } 1	清水　美伶・森　仁知花	市太田
5	150	石黒　郁美・岡田　笑恋加	桐商	2 { 15 — 3 / 15 — 2 } 0	千田　結理・奥澤　希羽	太女
5	151	中島　綾音・土屋　愛莉	市太田	2 { 13 — 15 / 15 — 5 / 18 — 16 } 1	吉井　蒼葉・原　心夢	商大附
5	152	根岸　実乃梨・真霜　沙奈	商大附	2 { 15 — 8 / 15 — 8 } 0	蓮沼　明愛・藍澤　里乃	四ツ葉
5	153	岩﨑　柚香・田村　蘭	桐生	2 { 15 — 11 / 15 — 5 } 0	松本　詩穂里・髙橋　美采	市太田
6	154	井上　舞桜・久保　奈津	商大附	2 { 15 — 7 / 15 — 6 } 0	権田　美奈・石関　結依菜	桐商
6	155	池内　花里菜・森田　苺依	桐商	2 { 15 — 12 / 15 — 10 } 0	星野　晴・吉田　夏帆	桐生
6	156	中島　綾音・土屋　愛莉	市太田	2 { 15 — 9 / 15 — 10 } 0	石黒　郁美・岡田　笑恋加	桐商
6	157	岩﨑　柚香・田村　蘭	桐生	2 { 15 — 7 / 15 — 9 } 0	根岸　実乃梨・真霜　沙奈	商大附
7	158	井上　舞桜・久保　奈津	商大附	{ — キ }	池内　花里菜・森田　苺依	桐商
7	159	中島　綾音・土屋　愛莉	市太田	2 { 19 — 17 / 15 — 11 } 0	岩﨑　柚香・田村　蘭	桐生
8	160	井上　舞桜・久保　奈津	商大附	2 { 15 — 11 / 15 — 17 / 15 — 11 } 1	中島　綾音・土屋　愛莉	市太田
8	161	岩﨑　柚香・田村　蘭	桐生	{ — キ }	池内　花里菜・森田　苺依	桐商
順位決定1	162	星野　晴・吉田　夏帆	桐生	2 { 13 — 15 / 15 — 5 / 17 — 15 } 1	権田　美奈・石関　結依菜	桐商
順位決定1	163	石黒　郁美・岡田　笑恋加	桐商	2 { 15 — 6 / 15 — 8 } 0	根岸　実乃梨・真霜　沙奈	商大附
順位決定2	164	石黒　郁美・岡田　笑恋加	桐商	2 { 15 — 6 / 15 — 10 } 0	星野　晴・吉田　夏帆	桐生
順位決定2	165	根岸　実乃梨・真霜　沙奈	商大附	2 { 15 — 13 / 15 — 10 } 0	権田　美奈・石関　結依菜	桐商